XT GRINDER - STAINLESS STEEL

Elettropompe sommergibili con trituratore in acciaio inossidabile AISI 316L 2 poli
Submersible electric pumps whit grinder in stainless steel AISI 316L 2 poles
Electropompe submersible avec triturateur en acier inoxydable AISI 316L 2 pôles
Tauchmotorpumpe aus Edelstahl AISI 316L mit Schneidwerk 2-polig
Bombas sumergibles con triturador en acero inoxidable AISI 316L 2 polos
Погружные электронасосы с измельчителем из стали AISI 316L 2 полюса

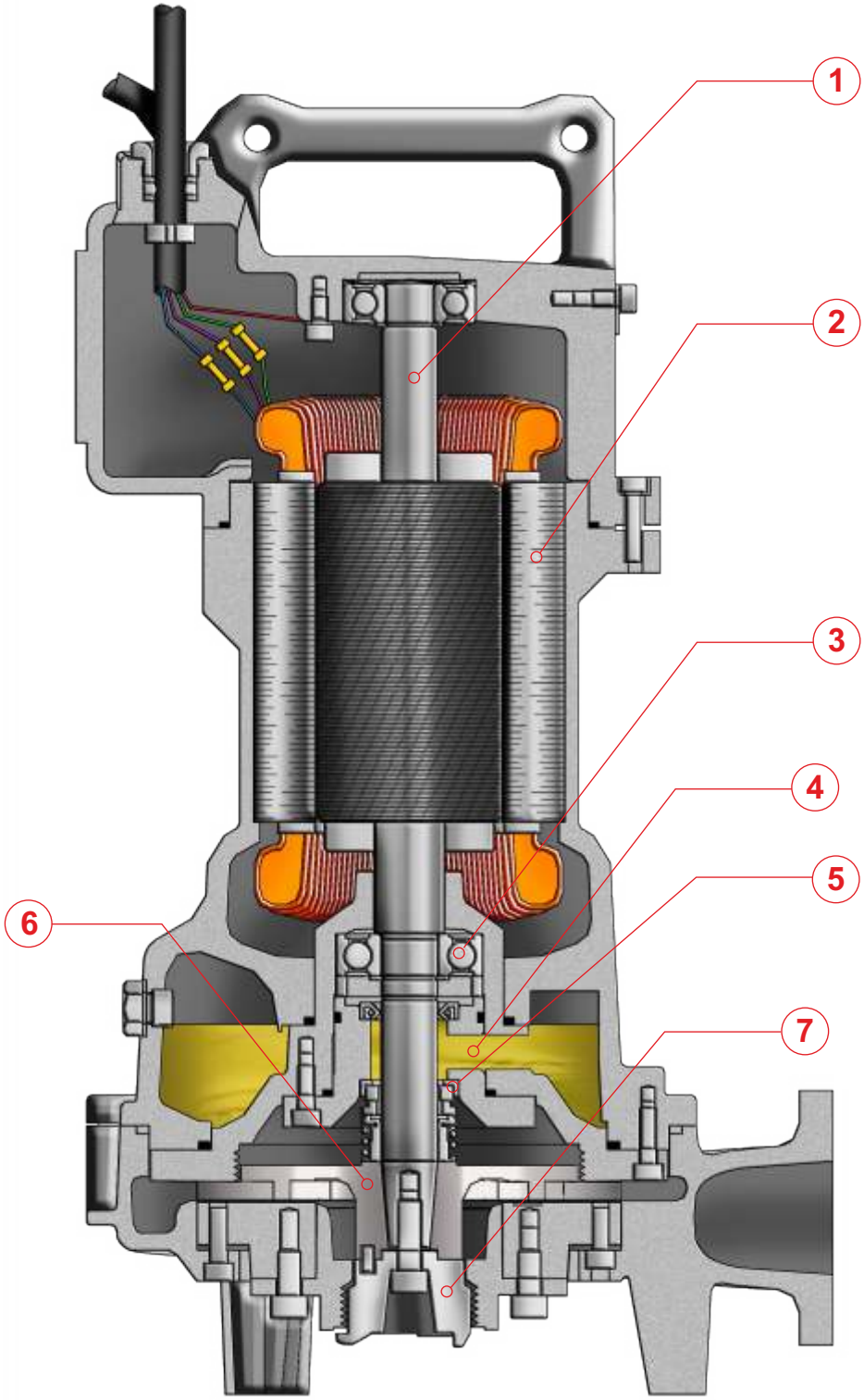

PREMIUM EFFICIENCY IE3 MOTOR

X

GRINDER - STAINLESS STEEL

XT

1 Alberi rettificati nelle sedi dei cuscinetti e della tenuta, sovradimensionati rispetto ai parametri standard di utilizzo, equilibrati dinamicamente.
2 Motore Asincrono trifase a gabbia di scoiattolo, classe d'isolamento H(180°C). A secco, raffreddato dal liquido circostante. Grado di protezione IP68. Il motore, è progettato per lavoro continuo o intermittente, con un numero non superiore di 15 avviamenti per ora regolarmente distanziati e con un massimo squilibrio di tensione tra le fasi del 5%.
3 Cuscinetti sovradimensionati, radiali a sfere lubrificati a vita esenti da manutenzione.
4 Camera olio L'olio lubrifica e raffredda le tenute, ed emulsiona eventuali infiltrazioni di acqua.
La pompa è dotata di due sistemi di tenuta per il perfetto isolamento tra il motore elettrico e il liquido pompato.
Tenuta superiore: meccanica, grafite / ceramica.
5 Tenuta inferiore: meccanica, carburo di silicio / carburo di silicio / viton.
6 Le giranti sono progettate per garantire un elevato rendimento idraulico e bassi consumi energetici.
7 Sistema triturante in acciaio inossidabile AISI 630 di microfusione.

1 Shafts grided down in ball bearings and mechanical seals seats, over-dimensioned respect to standard parameters of use.
2 Motor asynchronous threephase squirrel cage type, insulation class H(180°C). Dry motor, cooled by surrounding liquid. Protection degree IP 68. The motor is projected for continuous or intermittent operation, with a maximum of 15 starts per hour at regular intervals. The motor is projected for working with 5% maximum voltage unbalance between phases.
3 Ball bearings overdimensioned, life lubricated, maintenance free.
4 Oil chamber oil lubricates and cools the seals and emulsifies eventual water infiltrations.
This electric pump has two types of seals for a perfect insulation between the electric motor and the pumped liquid.
Upper seal: mechanical, ceramic / graphite.
5 Lower seal: mechanical, Silicon Carbide / Silicon Carbide / Viton.
6 Impellers are projected in order to guarantee and assure an high hydraulic efficiency and low power consumption.
7 Grinder system Stainless Steel AISI 630 of microcasting type.

1 Les arbres rectifiés dans les sièges des roulements et de la garniture mécanique, surdimensionés par rapport aux paramètres standard d'utilisation, équilibrés dynamiquement.
2 Moteur asynchrone triphasé à cage d'écureuil, classe d'isolation H(180°C). À sec, refroidi par le liquide environnant. Degré de protection IP68. Le moteur est dessiné pour le service continu ou intermittent, avec un nombre de démarrages inférieur à 15/h, régulièrement espacés et avec max. 5% de déséquilibre de tension entre les phases.
3 Roulements surdimensionnés, radiaux, à sphères lubrifiées à vie, exemptes d'entretien.
4 Chambre huile L'huile lubrifie et refroidit les garnitures mécaniques et émulsionne les infiltrations d'eau éventuelles. Deux garnitures mécaniques assurent la parfaite isolation entre le moteur électrique et le liquide pompé.
Garniture supérieure : mécanique, céramique / carbone.
5 Garniture inférieure: mécanique, carbure de silicium / carbure de silicium / viton.
6 Les roues sont dessinées pour garantir un rendement hydraulique élevé et des basses consommations énergétiques.
7 Système triturant acier inoxydable AISI 630 micro fusion.

1 Welle Lagerung und Abdichtung durch überdimensionierte Wälzlager bzw. Dichtungsträger.
2 Motor Asynchronmotor dreiphasig als Käfigläufer, Isolationsklasse H(180°C). Trockenläufer und Kühlung durch die umgebende Flüssigkeit. Schutzart IP 68. Der Motor ist für Dauerbetrieb und Aussetzbetrieb mit max. 15 Schaltspielen pro Stunde sowie für Spannungstoleranzen von +/- 5% ausgelegt.
3 Wälzlager überdimensioniert, dauergeschmiert und wartungsfrei.
4 Ölkammer Öl schmiert und kühlt die Dichtungen und emulgiert bei evtl. Leckage.
Zweifache Wellenabdichtung garantiert optimale Abdichtung zwischen Motor und Fördermedium
Obere Dichtung: Gleitringdichtung Kohle / Keramik.
5 Untere Dichtung: Gleitringdichtung Siliziumkarbid / Siliziumkarbid / Viton.
6 Laufrad konstruiert für max. hydraulischen Wirkungsgrad und geringer Leistungsaufnahme.
7 Schneideinrichtung Feinguss Edelstahl AISI 630.

1 Ejes rectificado en la base de los cojinetes y base de la mecánica, sobredimensionado respecto a los parámetros estándar de uso y equilibrados dinámicamente.
2 Motor asincrónico trifásico con jaula, aislamiento H(180°C). En seco, enfriado por el liquido. Grado de protección IP68. El motor, esta preparado para trabajar continuamente o intermitentemente, con un numero de encendidos nunca superior a 15 /ora y con un máximo desequilibrio de tensión entre las fases del 5%.
3 Cojinetes sobredimensionados, radiales y esferas lubrificados indefinidamente, sin necesidad de mantenimiento.
4 Cámara de aceite que lubrifica y enfría los precintos y emulsiona las eventuales infiltraciones de agua.
La bomba está dotada de dos sistemas de sellado para el perfecto aislamiento entre el motor eléctrico y el líquido bombeado.
Sellado/precintado superior: mecánica, grafito/cerámica.
5 Sellado/precintado inferior: mecánica, carburo y silicio/carburo y silicio/viton.
6 Los impulsores han sido proyectados para garantizar un elevado rendimiento hidráulico y un bajo consumo energético.
7 Sistema que tritura acero inoxidable AISI 630 micro fusión.

1 Валы, отшлифованные в местах посадки подшипников и уплотнения, рассчитанные с запасом относительно стандартных рабочих параметров, динамически отбалансированы.
2 Трехфазный асинхронный двигатель, короткозамкнутый, класс изоляции H (180°C). Сухого типа, охлаждение окружающей жидкостью. Степень защиты IP68. Двигатель предусмотрен для непрерывной работы или работы с перерывами, с максимальным количеством включений - 15 в час с равномерными интервалами, максимальные перепады напряжения между фазами - 5%.
3 Подшипники рассчитаны с запасом, радиального типа с шариками со смазкой на весь срок службы, не требующие тех. обслуживания.
4 Масляная камера служит для смазки и охлаждения прокладок, а также для эмульгирования просочившейся воды.
Насос снабжен двумя системами герметизации для обеспечения идеальной изоляции между электродвигателем и перекачиваемой жидкостью.
Верхнее уплотнение: механическое, керамика/графит.
5 Нижнее уплотнение: механическое, карбид кремния.
6 Рабочие колеса спроектированы для обеспечения высокого гидравлического КПД и низкого энергопотребления.
7 Система измельчения из микролитой стали AISI 630.

GRINDER - STAINLESS STEEL

XT

IMPIEGHI

Le elettropompe sommergibili in Acciaio inossidabile AISI 316L sono utilizzate per il pompaggio di liquidi aggressivi e corrosivi. In particolare per lo smaltimento delle acque di scarico provenienti da impianti chimici.

PARTICOLARITÀ COSTRUTTIVE

Elettropompe sommergibili di robusta e compatta costruzione, motori elettrici alloggiati in vano a tenuta stagna, collegati mediante alberi di lunghezze ridotte alle giranti situate in voluta tramite interposizione di camera olio tra parte idraulica e motore elettrico.

MATERIALI

Fusioni principali	Acciaio inossidabile AISI 316L
Girante	Acciaio inossidabile AISI 316L
Cavo elettrico	Neoprene H07RN/F
Albero	Acciaio inossidabile AISI 316L/Duplex
O-rings	Viton
Bullonerie	Classe A4 - AISI 316
Tenuta meccanica	Carburo di silicio / Silicio / Viton.

APPLICATION

Submersible electric pumps in stainless steel AISI 316L are used prevalently for the lifting of aggressive and corrosive liquids. In particular for draining away of waste waters originating from chemical industries.

CONSTRUCTION DATA

Submersible electric pumps, robust in construction, watertight electric motors accommodated in compartment, connected, by shafts of reduced lengths, to the impellers situated at the pump casing by the interposition of oil chamber between the hydraulic side and the electric motor.

MATERIALS

Motor housing	Stainless Steel AISI 316L
Impeller	Stainless Steel AISI 316L
Electric cable	Neoprene H07RN/F
Shaft	Stainless Steel AISI 316L/Duplex
O-rings and lip seal	Viton
Bolts	A4 class - AISI 316
Mechanical seal	Silicon Carbide / Silicon /Viton

APPLICATIONS

Les électropompes submersibles en acier inoxydable AISI 316L sont utilisées pour le pompage de liquides agressifs et corrosifs. En particulier pour l'écoulement des eaux usées provenant d'installations chimiques.

PARTICULARITÉ DE CONSTRUCTION

Pompes submersibles robustes et compactes, moteurs électriques logés en enceinte étanche, reliés par des arbres de longueurs réduites aux roues, avec interposition d'une chambre à huile entre la partie hydraulique et le moteur électrique.

MATÉRIAUX

Moulures principales	Acier inoxydable AISI 316L
Roue	Acier inoxydable AISI 316L
Câble électrique	Néoprène H07RN/F
Arbre	Acier inoxydable AISI 316L/Duplex
O-ring et joints	Viton
vis	Classe A4 - AISI 316
Garniture mécanique	Carb. de silicium / silicium / viton

EINSATZBEREICHE

Entwässerungspumpen aus Edelstahl AISI 316L werden zu Förderung von aggressiven und korrosiven Flüssigkeiten eingesetzt. Speziell für den Einsatz in der chemischen Industrie.

AUSFÜHRUNG

Robuste Tauchmotorpumpe mit wasserdichtem Motor, kompakte Bauart, Laufrad im Pumpengehäuse durch Ölkammer zum Motor getrennt.

WERKSTOFFE

Motorgehäuse	Edelstahl AISI 316L
Laufrad	Edelstahl AISI 316L
Anschlusskabel	Neoprene H07RN/F
Welle	Edelstahl AISI 316L / Duplex
Wellendichtring und O-Ringe	Viton
Schrauben	Edelstahl AISI 316
Gleitringdichtung	Siliziumkarbid / Siliziumkarbid/Viton

UTILIZACION

Las bombas sumergibles en acero inoxidable AISI 316L se utilizan para bombear líquidos agresivos y corrosivos. Especialmente para trabajar con aguas provenientes de instalaciones químicos.

DIFERENCIAS PRINCIPALES

Son bombas sumergibles de robusta y compacta construcción, motores eléctricos situados en compartimento separado, conectadas mediante ejes cortos con los impulsores interpuestos con una cámara de aceite entre la parte hidráulica i el motor eléctrico.

MATERIALES

Aleaciones principales	Acero inoxidable AISI 316L
Impulsor (turbina)	Acero inoxidable AISI 316L
Cable eléctrico	Neopreno H07RN/F
Eje	Acero inoxidable AISI 316L/Duplex
Anillo de sellados y O-Rings	Viton
Tornillos	Clase A4 - AISI 316
Sello mecánico	Carburo de silicio / silicio / viton

ОБЛАСТЬ ПРИМЕНЕНИЯ

Погружные электронасосы из нержавеющей стали AISI 316L используются для перекачки агрессивных и коррозивных жидкостей. В частности, для отвода сточных вод от химических производств.

КОНСТРУКЦИОННЫЕ ОСОБЕННОСТИ

Погружные электронасосы с прочной и компактной конструкцией. Электродвигатели размещены в секции с герметичным уплотнением и соединены через валы небольшой длины с рабочими колесами, расположенными в гидравлической камере. Валы проходят через масляную камеру между гидравликой и электродвигателем.

МАТЕРИАЛЫ

Основные литые компоненты	Нержавеющая сталь AISI 316L
Рабочее колесо	Нержавеющая сталь AISI 316L
Электрокабель	Неопрен H07RN/F
Вал	Нержавеющая сталь AISI 316L/Дуплекс
Уплотнит. кольца и манжета	Витон
Винты	Класс A4 - AISI 316
Мех. уплотнение	Карбид кремния/кремния/Витон

XT GRINDER - STAINLESS STEEL

Elettropompe sommergibili con trituratore in acciaio inossidabile AISI 316L 2 poli
Submersible electric pumps whit grinder in stainless steel AISI 316L 2 poles
Electropompe submersible avec triturateur en acier inoxydable AISI 316L 2 pôles
Tauchmotorpumpe aus Edelstahl AISI 316L mit Schneidwerk 2-polig
Bombas sumergibles con triturador en acero inoxidable AISI 316L 2 polos
Погружные электронасосы с измельчителем из стали AISI 316L 2 полюса

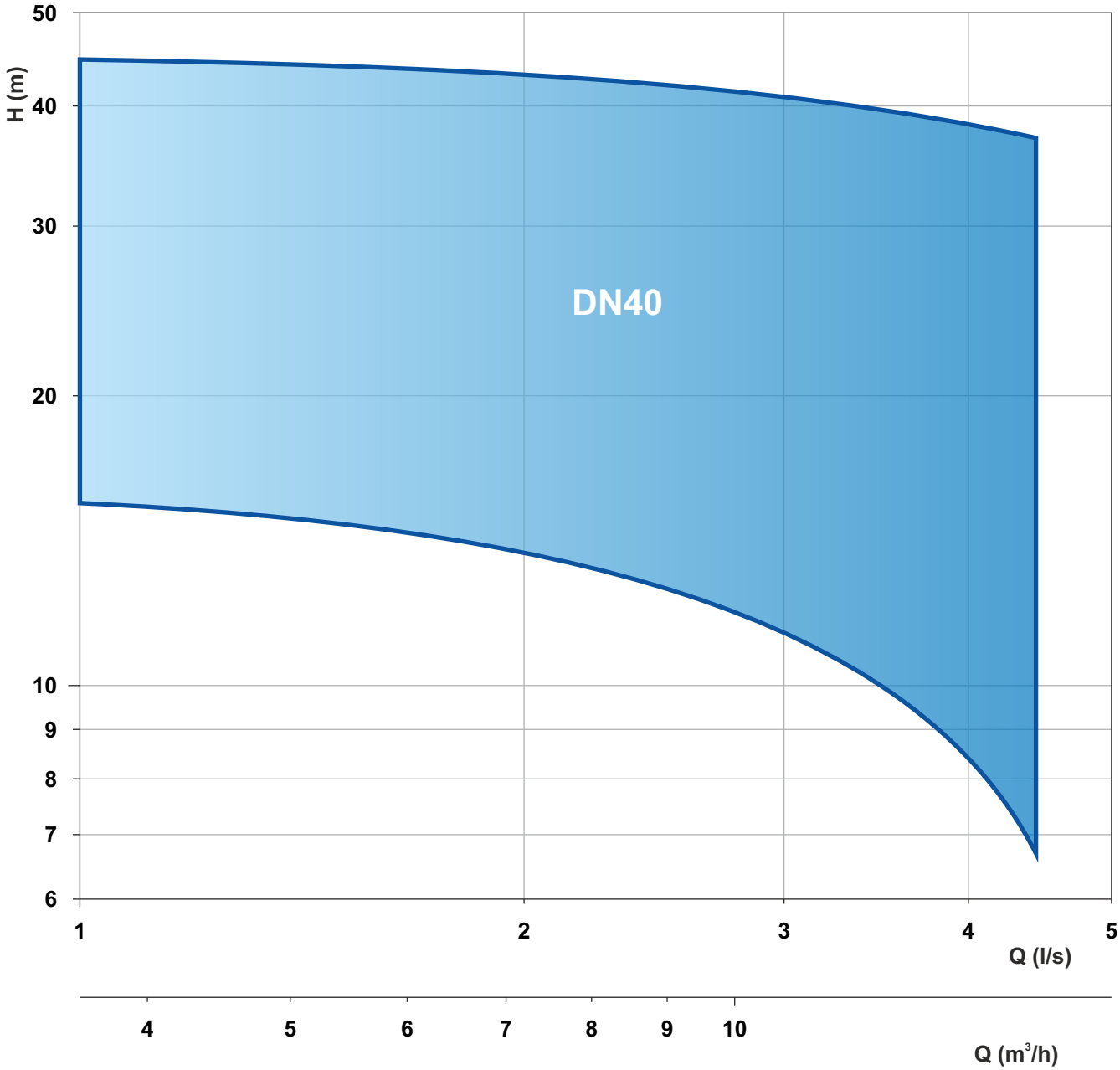

Le schede tecniche sono disponibili al sito www.faggiolatipumps.com
Technical data sheets are available on our web site www.faggiolatipumps.com
Les fiches techniques sont disponibles sur notre site web www.faggiolatipumps.com
Technische Datenblätter finden Sie auf unserer Internetseite www.faggiolatipumps.com
Las hojas de datos técnicas están disponibles en nuestro web site www.faggiolatipumps.com
Технические спецификации имеются на Интернет-сайте www.faggiolatipumps.com

Acciaio inossidabile AISI316L
Acier inoxydable AISI316L
Acero inoxidable AISI316L
Stainless steel AISI316L
Edelstahl AISI316L
Нержавеющая сталь AISI 316L

Curva caratteristica - *Performance curve* - Courbe caractéristique
Kennlinie* - Curva característica - *Характеристическая кривая

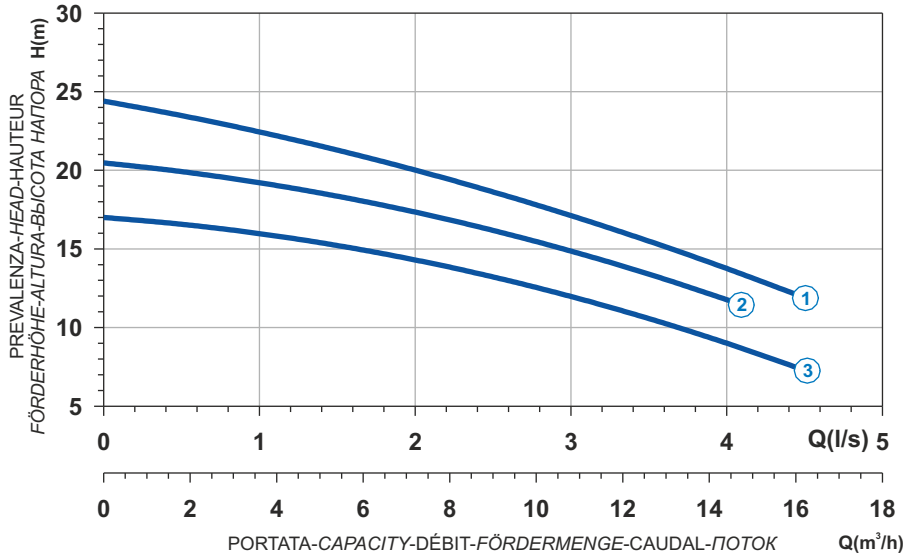

Power supply	1ph 230V 50Hz
R.P.M.	2850
Free passage (mm)	6
Discharge (mm)	40
Max Weight (Kg)	49

Curve N°	Code	Type	MOTOR Rated power P2 (kW)	MOTOR Rated current I (A)	MOTOR Starting current Is (A)	ATEX code
1	7002649	**X271M6T1-J6LD7**	1,9	11,4	62,7	-
2	7002645	**X271M6T2-J6LD7**	1,5	9	33,3	-
3	7008689	**X271M6T3-J6LD7**	1,1	6,6	24,4	-

Pompa fornita di quadro con condensatore di spunto e disgiuntore. - *Pump supplied with a Control Panel with capacitor and disjunctour.*
Pompe fournie avec un panneau de commande avec le condensateur et le disjoncteur. - *Pumpe inklusive Schaltgerät mit Kondensator und Schalter.*
Bomba provista de un panel de control con el condensador y el disjunctour - *Насос поставляется с пультом с пусковым конденсатором и разъединителем.*

Dimensioni - *Dimensions* - Dimensions - *Abmessungen* - Dimensiones - *ГАБАРИТЫ* (mm)

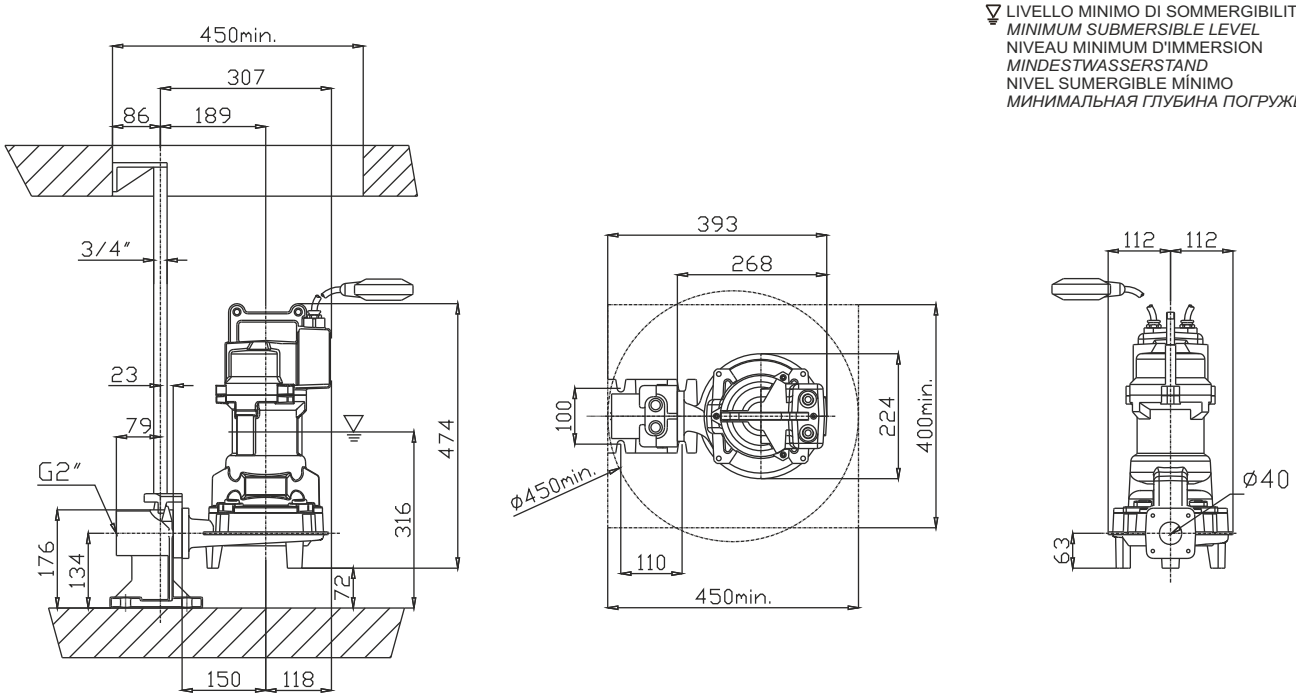

Acciaio inossidabile AISI316L
Acier inoxydable AISI316L
Acero inoxidable AISI316L
Stainless steel AISI316L
Edelstahl AISI316L
Нержавеющая сталь AISI 316L

Curva caratteristica - *Performance curve* - Courbe caractéristique
Kennlinie* - Curva característica - *Характеристическая кривая

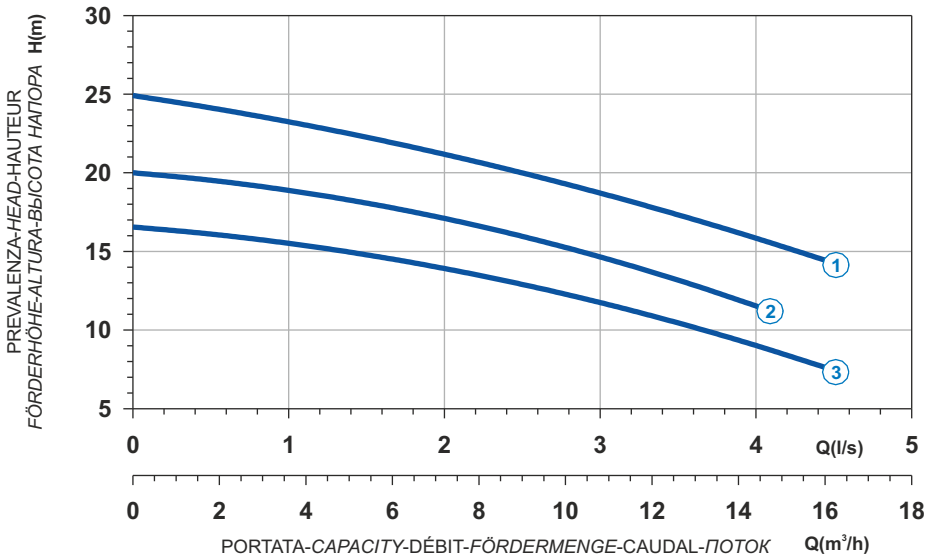

Curve N°	Code	Type	MOTOR Rated power P2 (kW)	Rated current I (A)	Starting current Is (A)	ATEX code
1	7002650	**X271T6T1-J6LA4**	2,4	4,5	26,6	7000668
2	7002646	**X271T6T2-J6LA4**	1,6	3,1	15,2	7006151
3	7002643	**X271T6T3-J6LA4**	1,6	3,1	15,2	7006156

Power supply	3ph 400/690V 50Hz
R.P.M.	2850
Free passage (mm)	6
Discharge (mm)	40
Max Weight (Kg)	47

X

Dimensioni - *Dimensions* - Dimensions - *Abmessungen* - Dimensiones - *ГАБАРИТЫ* (mm)

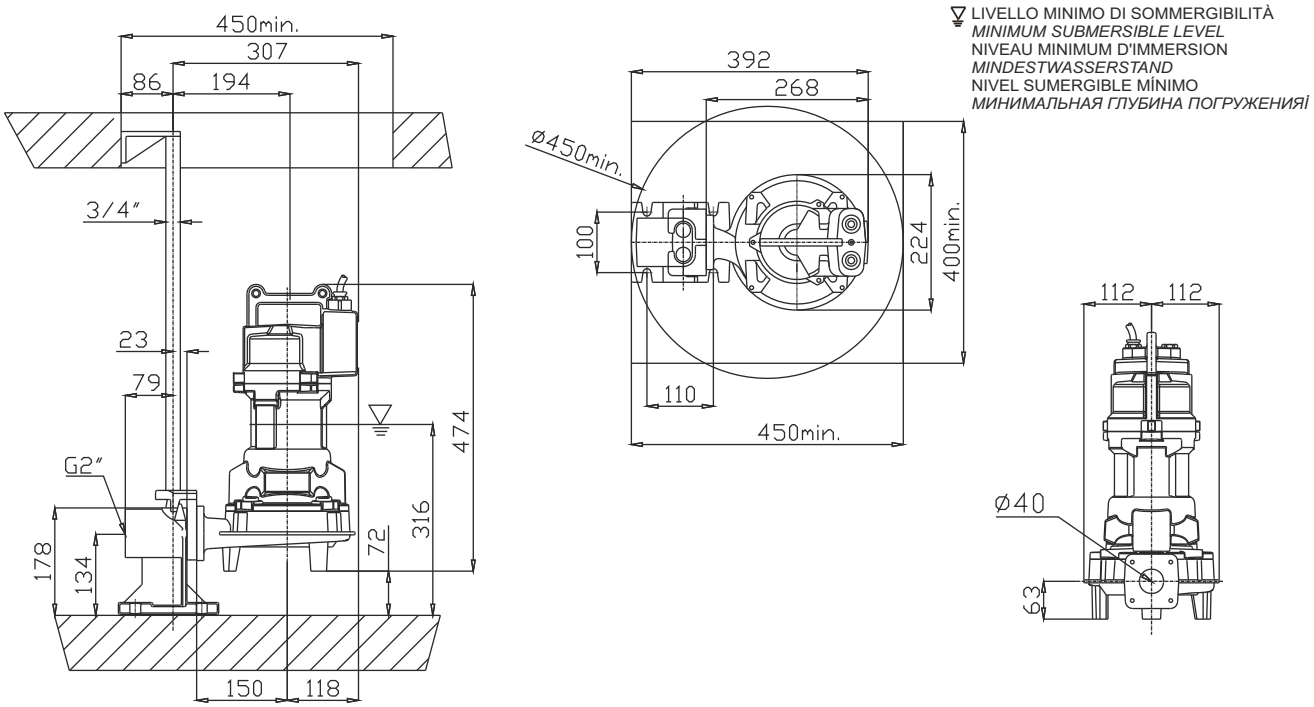

Acciaio inossidabile AISI316L
Acier inoxydable AISI316L
Acero inoxidable AISI316L
Stainless steel AISI316L
Edelstahl AISI316L
Нержавеющая сталь AISI 316L

Curva caratteristica - *Performance curve* - Courbe caractéristique
Kennlinie* - Curva característica - *Характеристическая кривая

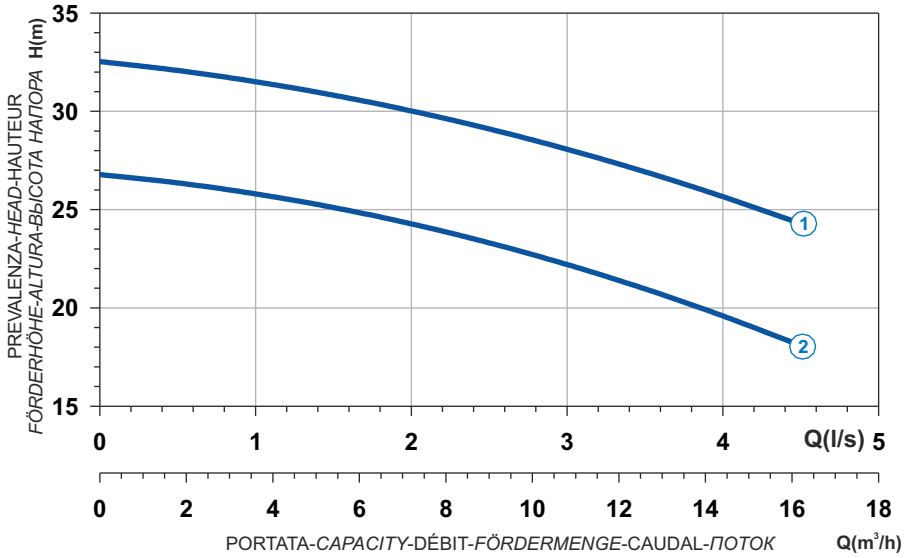

Power supply	3ph 400V 50Hz
R.P.M.	2850
Free passage (mm)	7
Discharge (mm)	40
Max Weight (Kg)	63

Curve N°	Code	Type	MOTOR Rated power P2 (kW)	Rated current I (A)	Starting current Is (A)	ATEX code
1	7002955	**X209T6T1-J7LA4**	3,1	5,8	34,2	7006157
2	7002952	**X209T6T2-J7LA4**	3,1	5,8	34,2	7007097

Dimensioni - *Dimensions* - Dimensions - *Abmessungen* - Dimensiones - *ГАБАРИТЫ* (mm)

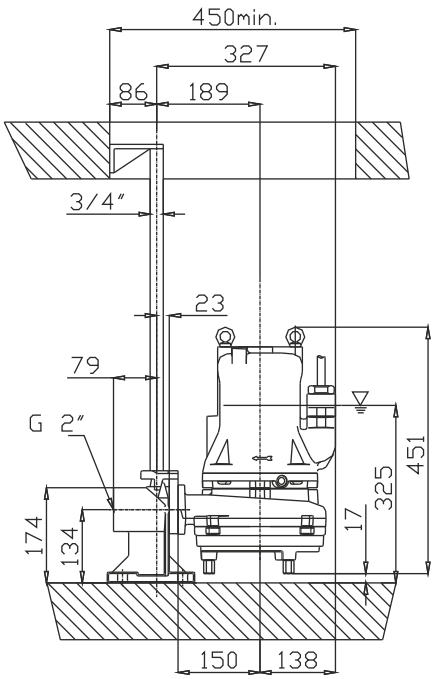

LIVELLO MINIMO DI SOMMERGIBILITÀ
MINIMUM SUBMERSIBLE LEVEL
NIVEAU MINIMUM D'IMMERSION
MINDESTWASSERSTAND
NIVEL SUMERGIBLE MÍNIMO
МИНИМАЛЬНАЯ ГЛУБИНА ПОГРУЖЕНИЯ

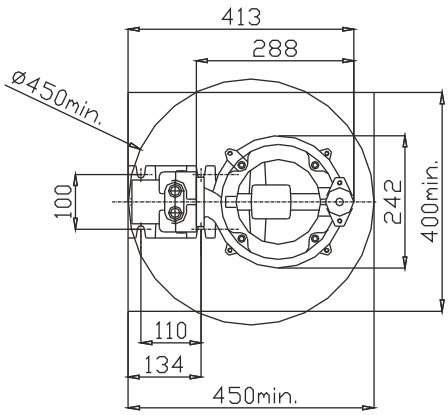

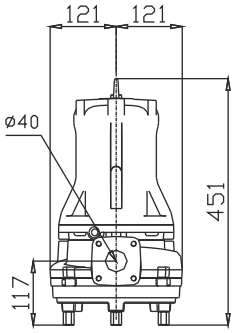

Acciaio inossidabile AISI316L
Acier inoxydable AISI316L
Acero inoxidable AISI316L
Stainless steel AISI316L
Edelstahl AISI316L
Нержавеющая сталь AISI 316L

Curva caratteristica - *Performance curve* - Courbe caractéristique
Kennlinie* - Curva característica - *Характеристическая кривая

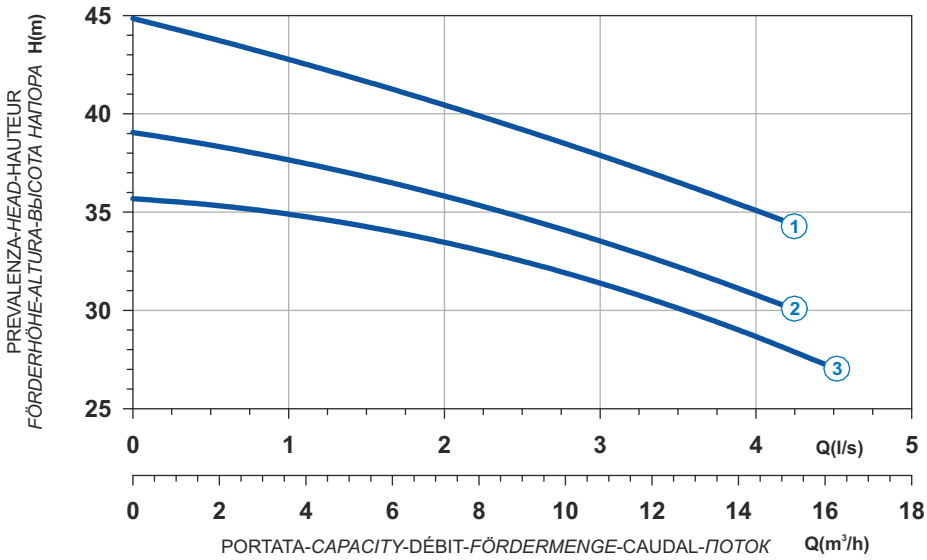

Curve N°	Code	Type	MOTOR Rated power P2 (kW)	Rated current I (A)	Starting current Is (A)	ATEX code
1	7002958	**X210R6T1-J7LA5**	5	9,1	53,7	7006979
2	7002957	**X210R6T2-J7LA5**	5	9,1	53,7	7006164
3	7002956	**X210R6T3-J7LA5**	4,2	7,7	45,4	7007686

Power supply	3ph 400/690V 50Hz
R.P.M.	2850
Free passage (mm)	7
Discharge (mm)	40
Max Weight (Kg)	73

X

Dimensioni - *Dimensions* - Dimensions - *Abmessungen* - Dimensiones - *ГАБАРИТЫ* (mm)

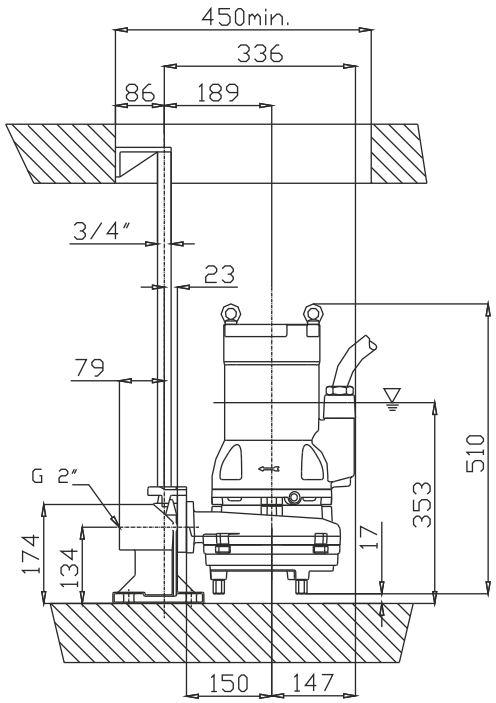

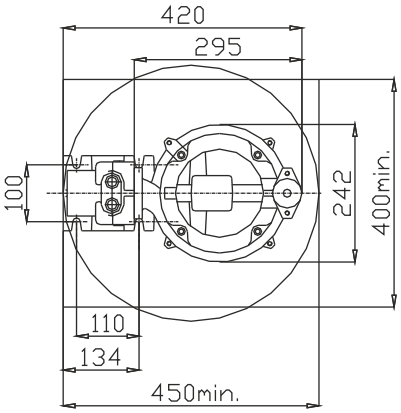
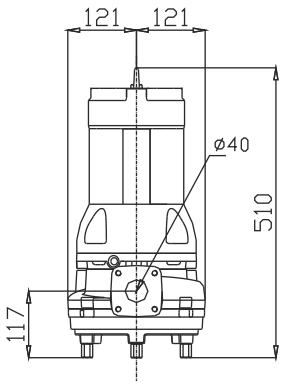
LIVELLO MINIMO DI SOMMERGIBILITÀ
MINIMUM SUBMERSIBLE LEVEL
NIVEAU MINIMUM D'IMMERSION
MINDESTWASSERSTAND
NIVEL SUMERGIBLE MÍNIMO
МИНИМАЛЬНАЯ ГЛУБИНА ПОГРУЖЕНИЯ