GX ZERO

Entwässerungs-Tauchmotorpumpe aus Chrom-Nickel-Stahl

Ausführung

Voll überflutbare einstufige Tauchmotorpumpen aus Chrom-Nickel-Stahl, mit vertikalem Druckstutzen und saugseitig integriertem Rückschlagventil.
Flachabsaugung bis zu 1 mm Wasserstand möglich.
Motorkühlung durch strömendes Wasser zwischen Motor- und Pumpenmantel.
Die Pumpe ist saugseitig mit einem Rückschlagventil ausgestattet, das es ermöglicht, die Pumpe während des Betriebs an mehrere Stellen im Raum zu bewegen und Wasser bis zu 1 mm anzusaugen, ohne dass die Pumpe ihre Saugfähigkeit verliert.

Einsatzgebiete

Für reines Wasser, auch mit Festbestandteilen bis 3 mm Korngröße.
Zur Entwässerung von Kellern, oder überfluteten Räumen.
Zur Wasserentnahme aus Teichen, Bächen oder Regenwasser-Sammelbecken. Zur Bewässerung.

Einsatzbedingungen

Mediumstemperatur bis 35° C.
Maximale Eintauchtiefe: 5 m.
Minimaler Wasserstand 1 mm.
Dauerbetrieb.

Motor

2-poliger Induktionsmotor, 50 Hz (n = 2900 1/min).
GX ZERO: dreiphasig (Drehstrom) 230 V ± 10%;
dreiphasig (Drehstrom) 400 V ± 10%.
Kabel H05RN-F, 4G0,75 mm², Länge 10 m, ohne Stecker.
GXM ZERO: einphasig (Wechselstrom) 230 V ± 10%
mit Thermoschalter.
Kondensator eingebaut.
Kabel H05RN-F, 3G0,75 mm², Länge 10 m, mit Stecker (CEI - UNEL 47166).
Isolationsklasse F.
Schutzart IP X8 (für Dauereintauchen).
Trockenläufer mit doppelt imprägnierter Wicklung, feuchtigkeitsbeständig.
Ausführung nach: EN 60 335-2-41.

Werkstoffe

Teile-Benennung	Werkstoff
Pumpengehäuse	PA66-50FV (Noryl)
Laufrad	PPO-GF20 (Noryl)
Ventil	NBR / Stahl (AISI 304)
Motormantel Pumpenmantel	Chrom-Nickel-Stahl 1.4301 EN 10088 (AISI 304)
Saugsieb Griff	Polypropylen
Welle	Chrom-Nickel-Stahl 1.4305 EN 10088 (AISI 303)
Gleitringdichtung	Al-Oxyd/Hartkohle/NBR
Dichtungsschmieröl	Weißöl für Lebensmittel- und Pharmazeutikmaschinen

Sonderausführungen auf Anfrage

- Andere Spannungen.
- Frequenz 60 Hz.
- Andere Gleitringdichtung.
- Motor geeignet für den Betrieb mit Frequenzumrichter.

Kennlinien n ≈ 2900 1/min

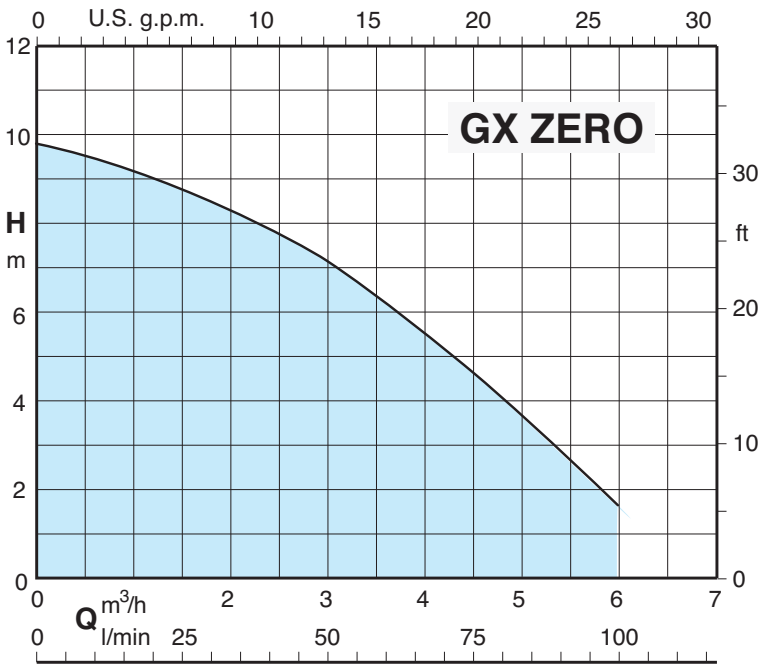

GX ZERO

Entwässerungs-Tauchmotorpumpe aus Chrom-Nickel-Stahl

Kenndaten n ≈ 2900 1/min

3~	230V	400V	1~	230V	Kondensator		P1	P2		Q	m³/h	0	1,2	2,25	3	4,5	6
	A	A		A	µf	Vc	kW	kW	HP		l/min	0	20	37,5	50	75	100
GX ZERO	1,6	0,9	**GXM ZERO**	2,5	8	450	0,5	0,25	0,33	**H**	m	9,8	9	8,1	7,1	4,5	1,6

P1 Max. Leistungsaufnahme. P2 Motornennleistung. **H** Gesamtförderhöhe in m. Dichte ρ = 1000 kg/m³. Kinematische Viskosität ν = max 20 mm²/sec.

Abmessung und Gewicht

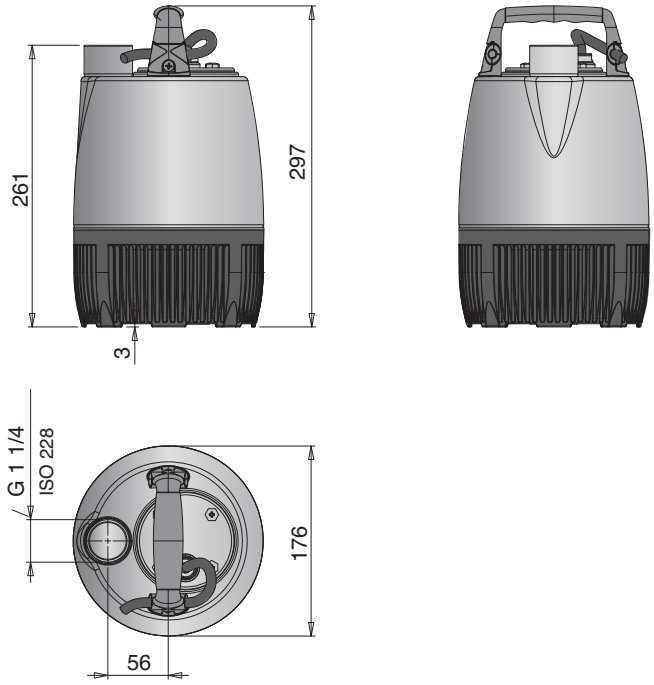

TYP	Abmessung ; mm		(1) kg	
	fM	a	GX	GXM
GX ZERO - GXM ZERO	297	261	5	5,2

1) Mit Kabellänge: 10 m.
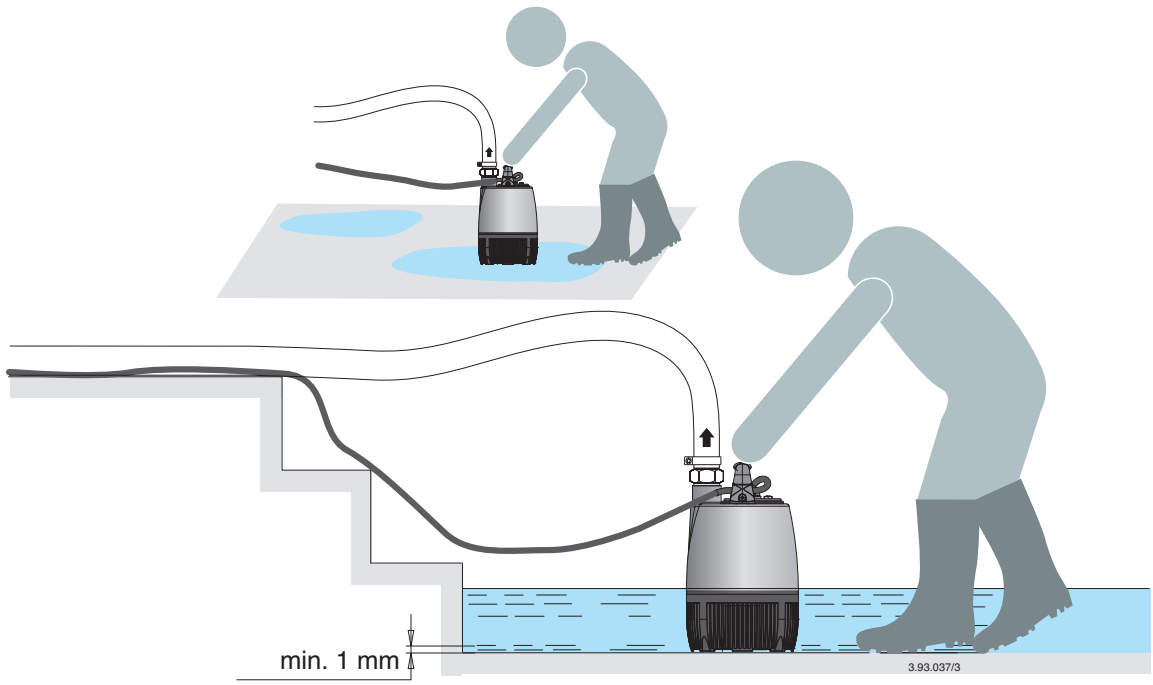
Einbauvorschlag