MXV

Vertikale, mehrstufige Inline-Pumpen

Die Pumpen der Baureihen MXV erfüllen die EU-Richtlinie 547/2012.

Ausführung

Vertikale, mehrstufige Pumpe mit Saug- und Druckstutzen gleicher Nennweite, gegenüberliegend auf der selben Achse angeordnet (Inline Ausführung). Korrosionsfeste und mediumgeschmierte Gleitlager.
Austausch der Gleitringdichtung ohne Demontage des Motors möglich (für MXV 25-32-40-50,100 mit einer Motorleistung über 4 kW).
Die Pumpe mit Axiallager und Hülsenkupplung kann mit jedem Normmotor in Bauform IM V1 verbunden werden.

Pumpen mit Frequenzregelung (auf Anfrage)

Einsatzgebiete

Zur Wasserversorgung. Für reine Flüssigkeiten, nicht explosiv und ohne abrasive, feste oder langfaserige Bestandteile (Anpassung der Dichtungswerkstoffe auf Anfrage).
Universalpumpe für den häuslichen oder industriellen Einsatz, für Druckerhöhungsanlagen, Hochdruckreinigung, Bewässerung, Landwirtschaft und Sportanlagenberegnung.

Einsatzbedingungen

Mediumstemperatur von -15 ˚C bis +110 °C (bis 120 °C für MXV 25-32-40-50).
Raumtemperatur bis 40 °C.
Maximaler Pumpenenddruck: 25 bar (16 bar für Pumpen mit Ovalflansch).

Motor

Standard: Induktionsmotor, 50 Hz (n = 2900 1/min).
Motor geeignet für den Betrieb mit Frequenzumrichter
Effizienzklasse IE3 für Drehstrommotoren.
Bauform IM V1 (IEC 34-7), Isolationsklasse F
Schutzart IP 55
Dreiphasig, Nennspannung: bis 3 kW 230/400 V (IEC 38);
ab 4 kW 400/690 V (IEC 38).

MXV 25, 32, 40, 50

Alle mit der Flüssigkeit in Berührung kommenden Teile einschließlich oberer und unterer Deckel sind aus Chrom-Nickel-Stahl AISI 304.

Werkstoffe (Naßteile)

Teile-Benennung	Werkstoffe
Flansch Pumpenmantel Sauggehäuse Druckgehäuse Stufengehäuse Laufrad Unterer Deckel Oberer Deckel Abstandshülse	Chrom-Nickel-Stahl 1.4301 EN 10088 (AISI 304)
Pumpenwelle Verschlußschraube	Cr-Ni-Stahl 1.4305 EN 10088 (AISI 303) (für MXV 50 AISI 304)
Lagerhülse / Gleitlager im Stufengehäuse	Korrosionsbeständiges Hartmetall / Keramik
Gleitringdichtung DIN 24960 - KU	Wolframkarbid – Kohle – EPDM
Spaltdichtring	PPS (PTFE für MXV 40)
Gehäusedichtungen	EPDM

Drehrichtung: im Uhrzeigersinn, vom Motor aus gesehen.

Varianten (bei Bestellung anzugeben)

Pumpe mit Flanschstutzen (**F**).
Pumpe mit Ovalflansch Anschlüssen (**O**) (für 25,32,40,50) (**O**).
Pumpe ohne Motor. Pumpe mit Motor. Fabrikat nach unserer Wahl.

Andere Varianten (auf Anfrage)

Mit Gegenflanschen aus Chrom-Nickel-Stahl.
Gehäusedichtungen aus FPM. Andere Gleitringdichtung.
Motorfabrikat nach Kundenwunsch (soweit verfügbar).
Einphasiger Wechselstrommotor 230 V bis 2,2 kW.
4-poliger Induktionsmotor (MXV4 Baureihe).
Pumpe mit Stützfüßen für horizontale Aufstellung (H1 oder H2).
Andere Spannungen. Frequenz 60 Hz.

MXV 65, 80, 100

Die medienberührten Teile sind aus Chrom-Nickel-Stahl AISI 304, Pumpengehäuse und oberer Deckel aus Grauguss.

Werkstoffe (Naßteile)

Teile-Benennung	Werkstoffe
Pumpengehäuse Oberer Deckel	Grauguss GJL 250 EN 1561
Pumpenmantel Stufengehäuse Laufrad Abstandshülse	Chrom-Nickel-Stahl 1.4301 EN 10088 (AISI 304)
Pumpenwelle Verschlußschraube	Cr-Ni-Stahl AISI 303 (AISI 431 für MXV 100) Cr-Ni-Stahl AISI 303 (AISI 304 für MXV 100)
Lagerhülse / Gleitlager im Stufengehäuse	Korrosionsbeständiges Hartmetall / Keramik (Korrosionsfest-rostfreies für MXV 100)
Gleitringdichtung DIN 24960 - KU	Wolframkarbid – Kohle – EPDM
Spaltdichtring	PTFE
Gehäusedichtungen	NBR (EPDM für MXV 100)

Drehrichtung: im Gegenuhrzeigersinn, vom Motor aus gesehen.
(**im Uhrzeigersinn**, vom Motor aus gesehen für MXV 100)

Varianten (bei Bestellung anzugeben)

Pumpe ohne Motor.
Pumpe mit Motor. Fabrikat nach unserer Wahl.

Andere Varianten (auf Anfrage)

Gehäusedichtungen aus FPM.
Andere Gleitringdichtung.
Motorfabrikat nach Kundenwunsch (soweit verfügbar).
Andere Spannungen. Frequenz 60 Hz.
4-poliger Induktionsmotor (MXV4 Baureihe).
Pumpe mit Stützfüßen für horizontale Aufstellung (H1 oder H2, nicht möglich für MXV 100).
Stützfüße für horizontale Aufstellung als Zubehör.
Gegenflansche, glatt, zum Schweißen, PN 25 (aus Stahl).

MXV EI

Vertikale, mehrstufige Inline-Pumpen

Pumpen mit Frequenzregelung

Die Pumpen der Baureihe **MXV EI** sind verfügbar mit Leistungen von 0,75 bis 22 kW.
Ausgerüstet mit kompaktem und direkt adaptiertem Frequenzumrichter I-MAT zur Drehzahlregelung für effiziente Wasserversorgung und Anwendung in Kühl- und Heizprozessen.
Mit angeschlossenem Sensor, anschlussfertig verdrahtet und werksseitig vorprogrammiert.

Vorteile

- Energieeinsparung
- Kompaktes Design
- Einfache Bedienung
- Programmierbar für die entsprechenden Betriebsbedingungen
- Beständigkeit

Aufbau

Bestandteile des Systems:
- Pumpe
- Induktionsmotor
- I-MAT Frequenzregler
- Motor Adapter für die Montage des Frequenzreglers
- Verbindungskabel zwischen Frequenzregler und Motor
- Signaltransmitter
  (z.B. Drucksensor, Differenzdrucksensor, Temperatursensor)

Haupteigenschaften

Motornennleistung von 0,75 kW bis 22 kW
Drehzahl-Regelbereich von 1750 bis 2900 1/min (2-polige Motoren)
Schutz vor Trockenlauf
Schutz vor Betrieb mit geschlossenen Ventilen
Schutz vor Undichtigkeiten im System
Schutz vor Überlastung (zu hohe Stromaufnahme) des Motors
Schutz vor Überspannung und Unterspannung der Spannungsversorgung
Schutz vor Phasenausfall

Betriebsarten

Konstantdruckregelung
mit Drucksensor

Bei dieser Betriebsart hält das System den Druck bei wechselndem Förderstrom konstant.

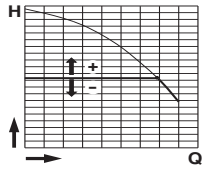

Proportionaldruckregelung
mit Drucksensor

Bei dieser Betriebsart ändert das System den Arbeitsdruck entsprechend der erforderlichen Fördermenge.

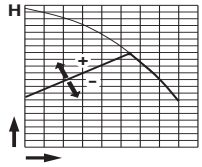

Fördermengenregelung
mit Durchflusssensor

Bei dieser Betriebsart hält das System die Fördermenge bei wechselndem Betriebsdruck konstant.

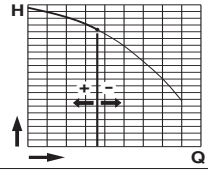

Konstantdrehzahl
mit voreingestellter Drehzahl

Bei dieser Betriebsart, kann die Frequenz und somit die Drehzahl innerhalb des Leistungsbereichs der Pumpe verändert werden.

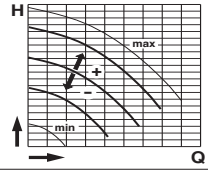

Konstanttemperaturmodus
mit Temperatursensor

In dieser Betriebsart wird das System eingesetzt um die Temperatur auf einem vorgegebenen Wert konstant zu halten.

MXV

Vertikale, mehrstufige Inline-Pumpen

Bezeichnung

MXV L EI 25 - 3 05 F H1 *

- Baureihe
- Version AISI 316L (kein code = AISI 304)
- mit Frequenzregelung I-MAT
- DN Nennweite in mm
- Nennförderstrom in m^3/h (n = 2900 1/min)
- Stufenzahl

Bauvarianten

- Flanschstutzen — F
- Oval Flansch Anschlüsse (für MXV(L) 25,32,40,50) — O
- mit Stützfüßen für horizontale Aufstellung H, Variante 1
- mit Motor (oder ohne Motor)

* ohne weitere Angaben = mit Standardmotor

Bauvarianten

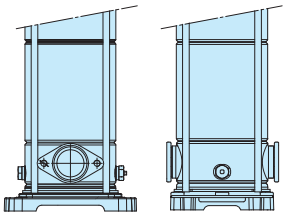

Oval Flansch
(für MXV(L) 25,32,40,50)

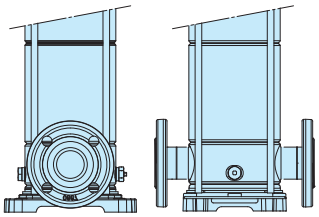

Runder Flansch

Aufstellung

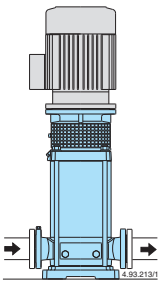

Vertikale Aufstellung (Standard).

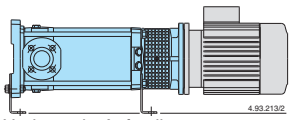

Horizontale Aufstellung.

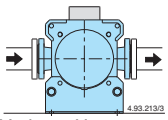

Variante H1:
Saugstutzen links,
Druckstutzen rechts.

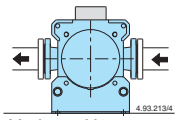

Variante H2:
Saugstutzen rechts,
Druckstutzen links.

Veränderbare Teile

Baugröße MXV			Stufenzahl	Stufengehäuse mit Gleitlager
25-304	32-504	40-904	4	1
25-305	32-505	40-905	5	1
25-306	32-506	40-906	6	1
25-307	32-507	40-907	7	1
25-308	32-508	40-908	8	1
25-310	32-510	40-910	10	1
		40-911	11	2
25-312	32-512		12	2
		40-913	13	2
25-314	32-514		14	2
		40-915	15	2
25-316	32-516		16	2
25-318	32-518		18	2
		40-917	17	3
		40-919	19	3
25-320			20	3

Veränderbare Teile

Baugröße MXV				Stufenzahl	Stufengehäuse mit Gleitlager
50-1501	50-2001		80-4801	1	1
50-1502	50-2002	65-3202	80-4802	2	1
50-1503	50-2003	65-3203	80-4803	3	1
50-1504	50-2004	65-3204	80-4804	4	1
50-1505	50-2005	65-3205	80-4805	5	1
50-1506	50-2006	65-3206		6	1
50-1507	50-2007	65-3207		7	1
50-1508	50-2008			8	1
			80-4806	6	2
			80-4807	7	2
		65-3208	80-4808	8	2
50-1509	50-2009	65-3209		9	2
50-1510	50-2010	65-3210		10	2
50-1511	50-2011			11	2
50-1512	50-2012	65-3212		12	2
50-1513	50-2013			13	2
50-1514	50-2014			14	3
50-1515	50-2015			15	3
50-1516	50-2016			16	3
50-1517	50-2017			17	3

Kennfeld

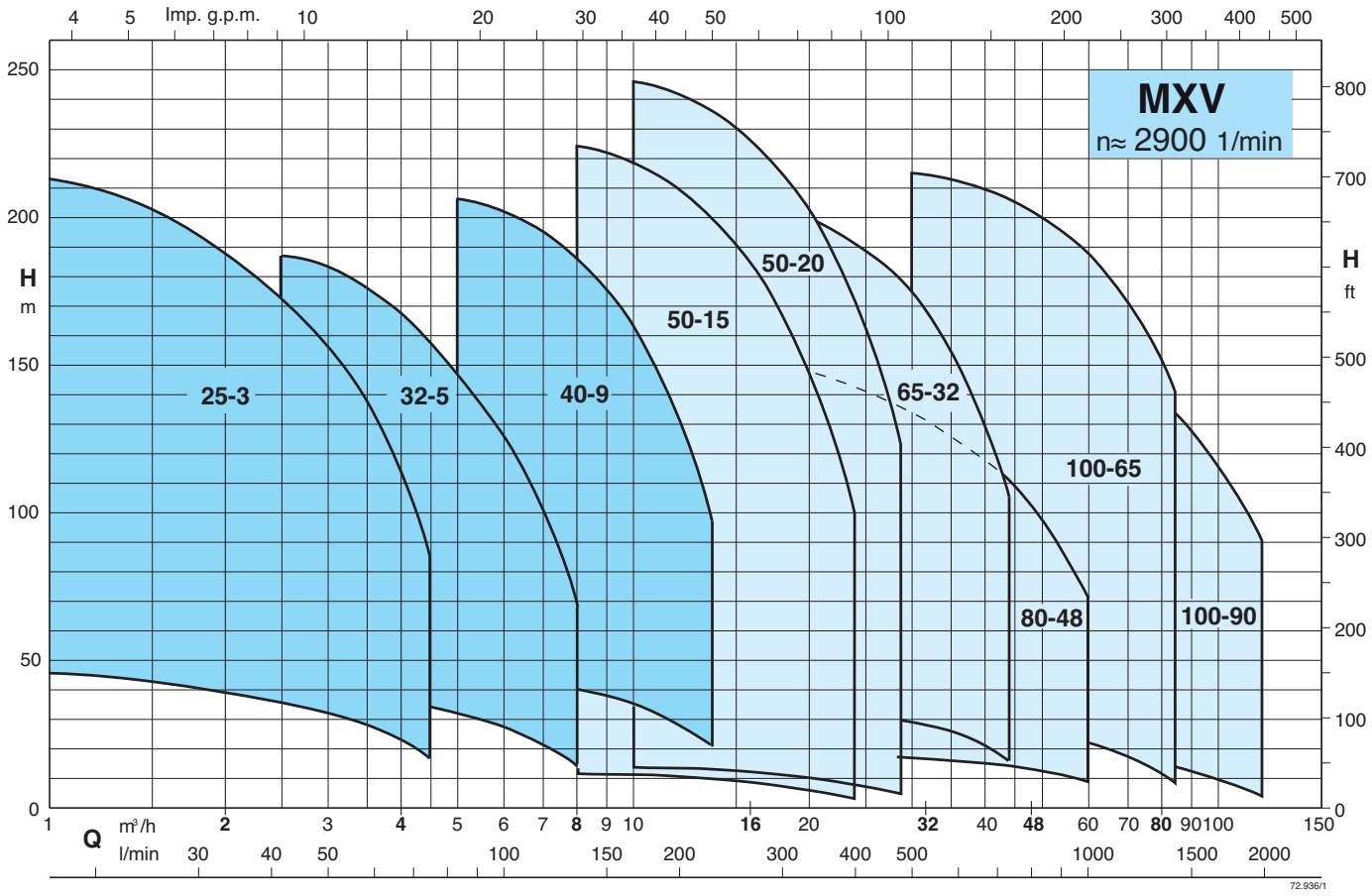
Imp. g.p.m.
4 5 10 20 30 40 50 100 200 300 400 500
MXV
n≈ 2900 1/min
H
m
H
ft
250 200 150 100 50 0
800 700 500 400 300 200 100 0
25-3
32-5
40-9
50-15
50-20
65-32
100-65
80-48
100-90
Q
m³/h
l/min
1 2 3 4 5 6 7 8 9 10 16 20 32 40 48 60 70 80 90 100 150
30 40 50 100 150 200 300 400 500 1000 1500 2000
72.936/1

MXV 25-3 Vertikale, mehrstufige Inline-Pumpen

Kennlinien und Kenndaten n ≈ 2900 1/min

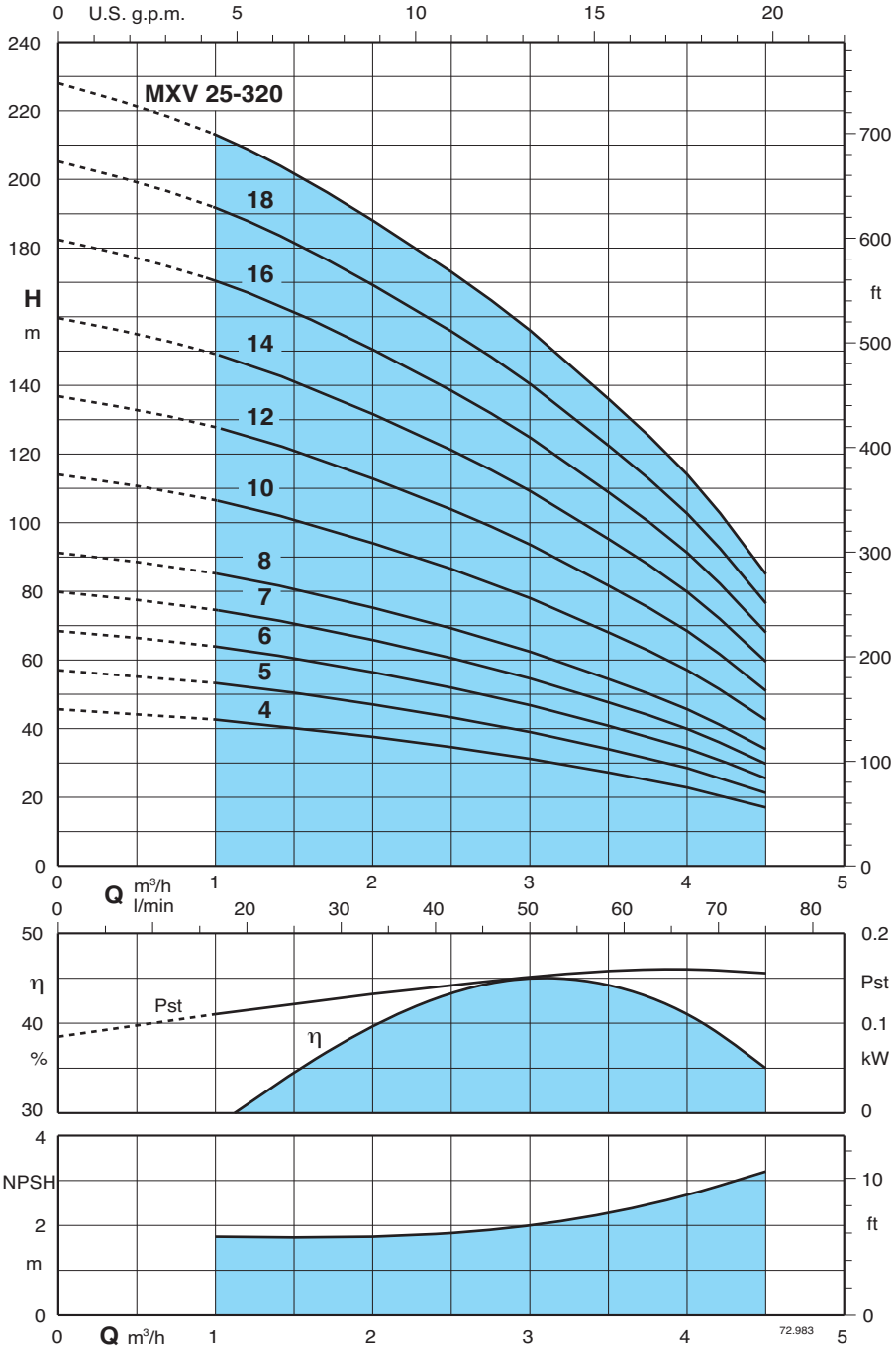

Versuchsergebnisse mit sauberem und kaltem Wasser, ohne Gasgehalt.
Ein Sicherheitszuschlag von + 0,5 m auf dem NPSH-Wert ist erforderlich.
Die Werte von Förderhöhe und Leistung gelten für Flüssigkeiten mit einer Dichte ρ = 1,0 kg/dm³ und einer kinematischen Viskosität ν = max 20 mm²/sec.
Toleranzen nach UNI EN ISO 9906:2012.
Pst Auf eine Stufe bezogene Leistung.
P_2 Motornennleistung.
A* Nennstrom Motoren Calpeda

Typ	230 V	400 V	Motornennleistung		Q m³/h	0	1	1,5	2	2,5	3	3,5	4	4,5
	A*	A*	kW	HP	l/min	0	16,6	25	33,3	41,6	50	58,3	66,6	75
MXV 25-304	4	2,3	0,75	1		44	42,5	40	37,5	34,5	31	27	22,5	17
MXV 25-305	4	2,3	0,75	1		56	53	50	47	43	39	34	28	21
MXV 25-306	4,7	2,7	1,1	1,5		68	63,5	60,5	56	51,5	46,5	40,5	34	25
MXV 25-307	4,7	2,7	1,1	1,5		79,5	74	70,5	65,5	60	54,5	47,5	39,5	30
MXV 25-308	7,4	4,3	1,5	2	H	91	85	80,5	75	69	62	54	45,5	34
MXV 25-310	7,4	4,3	1,5	2	m	114	106	101	94	86	78	68	57	42
MXV 25-312	9,2	5,3	2,2	3		136	127	121	112	103	93,5	81,5	68	51
MXV 25-314	9,2	5,3	2,2	3		159	149	141	131	121	109	95	79,5	59
MXV 25-316	11,4	6,6	3	4		182	170	161	150	138	124	108	91	68
MXV 25-318	11,4	6,6	3	4		205	191	181	169	155	140	122	102	76
MXV 25-320	11,4	6,6	3	4		228	213	202	188	173	156	136	114	85

Kennlinien und Kenndaten n ≈ 2900 1/min

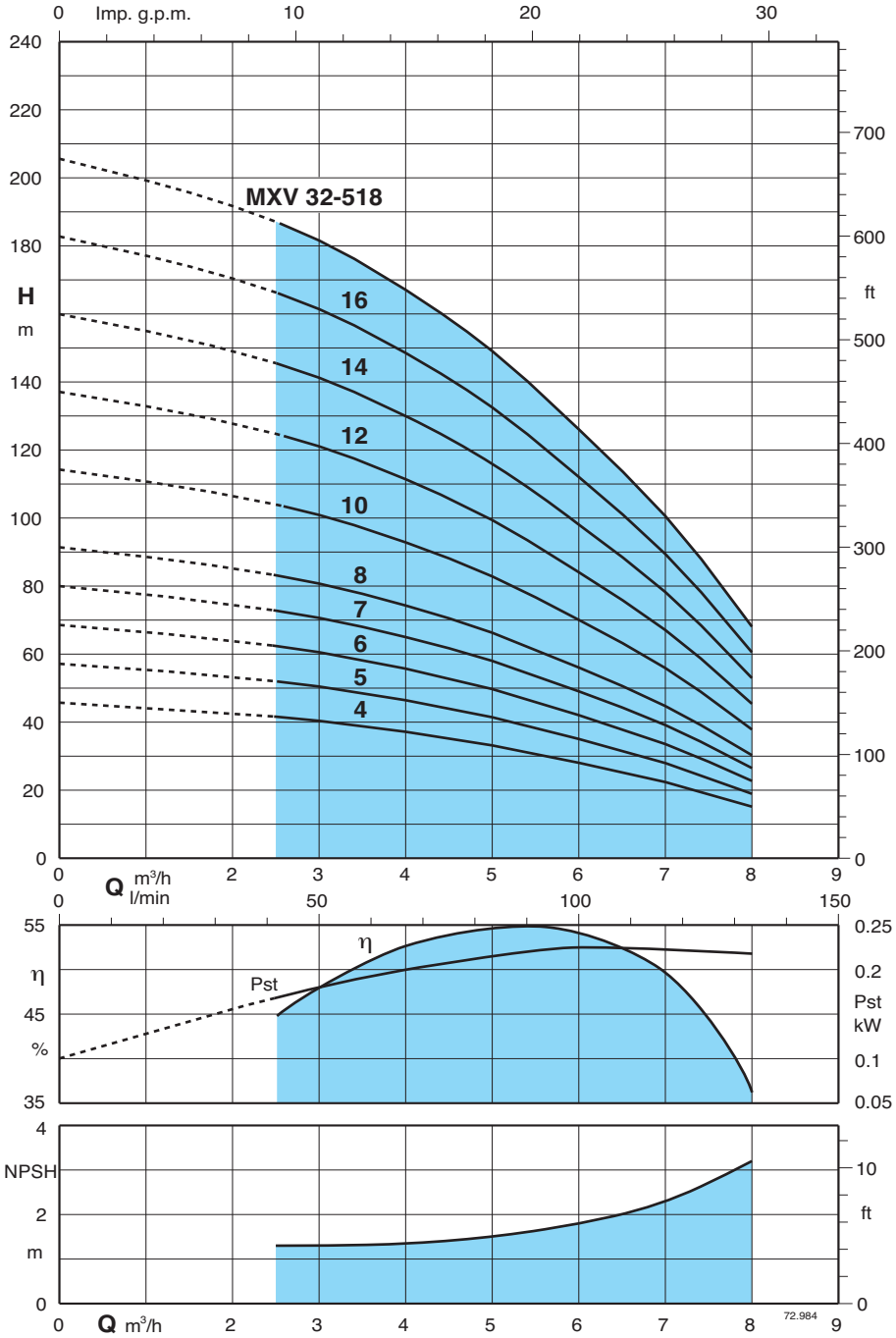

Versuchsergebnisse mit sauberem und kaltem Wasser, ohne Gasgehalt.
Ein Sicherheitszuschlag von + 0,5 m auf dem NPSH-Wert ist erforderlich.
Die Werte von Förderhöhe und Leistung gelten für Flüssigkeiten mit einer Dichte ρ = 1,0 kg/dm³ und einer kinematischen Viskosität ν = max 20 mm²/sec.
Toleranzen nach UNI EN ISO 9906:2012.
Pst Auf eine Stufe bezogene Leistung.
P_2 Motornennleistung.
A* Nennstrom Motoren Calpeda

Typ	230 V	400 V	Motornennleistung		Q m³/h	0	2,5	3	3,5	4	4,5	5	6	7	8
	A*	A*	kW	HP	Q l/min	0	41,6	50	58,3	66,6	75	83,3	100	116,6	133,3
MXV 32-504	4,7	2,7	1,1	1,5		45	41,5	40	38,5	36,5	34,5	32,5	27,5	22	14,5
MXV 32-505	4,7	2,7	1,1	1,5		56	51,5	50	48	46	43,5	41	34,5	27,5	18,5
MXV 32-506	7,4	4,3	1,5	2		68	62	60	58	55,5	52,5	49,5	42	33,5	22,5
MXV 32-507	7,4	4,3	1,5	2		79,5	72,5	70,5	68	65	61,5	58	49	39	26,5
MXV 32-508	9,2	5,3	2,2	3	H	91	83	80,5	78	74	70	66	56	44,5	30
MXV 32-510	9,2	5,3	2,2	3	m	114	104	101	97,5	93	88	83	70	56	38
MXV 32-512	11,4	6,6	3	4		136	124	121	117	111	105	99,5	84	67	45,5
MXV 32-514	11,4	6,6	3	4		159	145	141	136	130	123	116	98	78	53
MXV 32-516		9,6	4	5,5		182	166	161	156	148	140	132	112	89,5	60,5
MXV 32-518		9,6	4	5,5		205	187	181	175	167	158	149	126	100	68

Kennlinien und Kenndaten n ≈ 2900 1/min

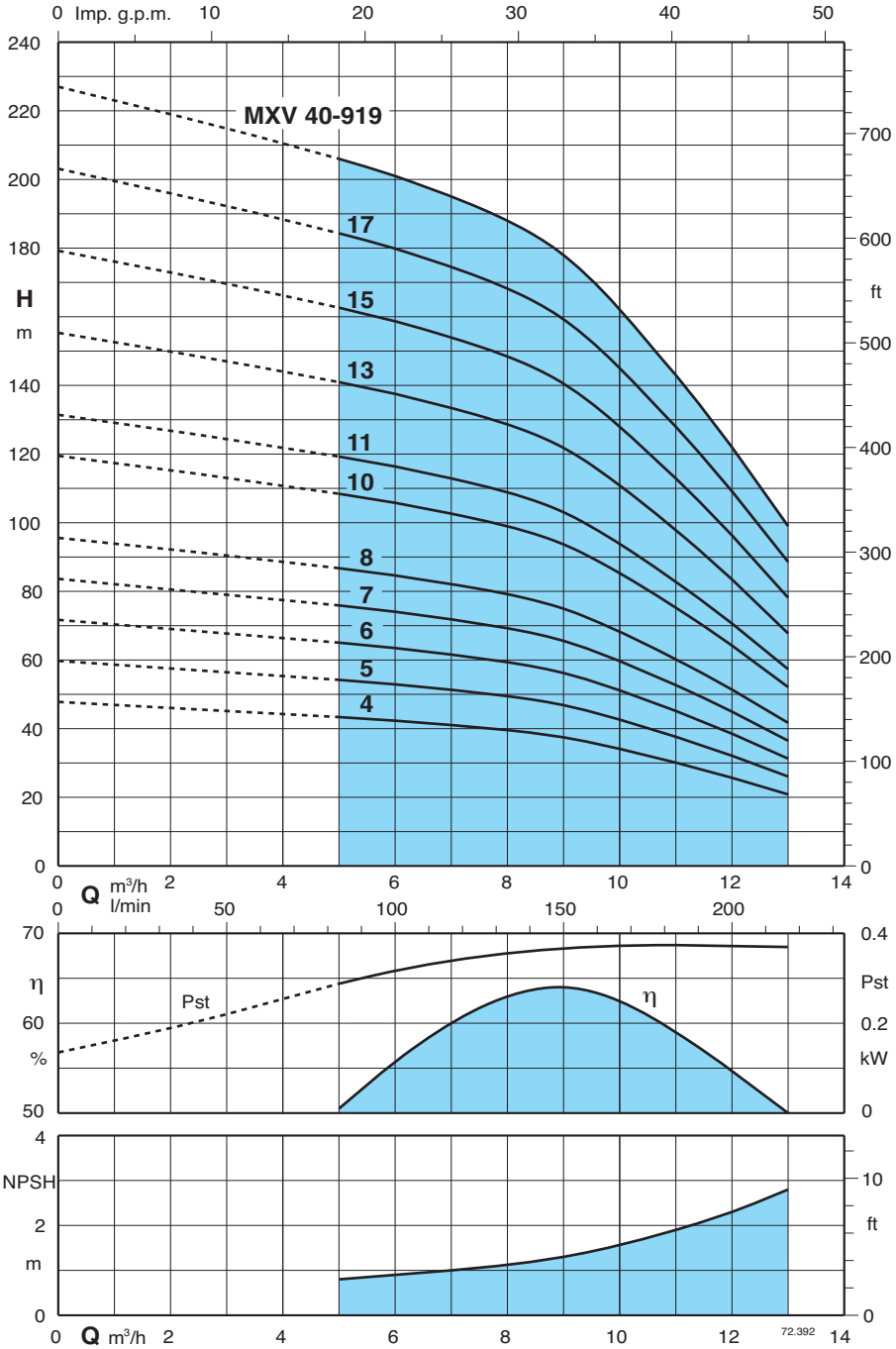

Versuchsergebnisse mit sauberem und kaltem Wasser, ohne Gasgehalt.
Ein Sicherheitszuschlag von + 0,5 m auf dem NPSH-Wert ist erforderlich.
Die Werte von Förderhöhe und Leistung gelten für Flüssigkeiten mit einer Dichte ρ = 1,0 kg/dm³ und einer kinematischen Viskosität ν = max 20 mm²/sec.
Toleranzen nach UNI EN ISO 9906:2012.
Pst Auf eine Stufe bezogene Leistung.
P_2 Motornennleistung.
A* Nennstrom Motoren Calpeda

Typ	230 V	400 V	Motornennleistung		Q m³/h	0	5	6	7	8	9	10	11	12	13
	A*	A*	kW	HP	l/min	0	83,3	100	116,6	133,3	150	166,6	183,3	200	216,6
MXV 40-904	7,4	4,3	1,5	2		47	43	42	41	40	37	34	30	26	21
MXV 40-905	9,2	5,3	2,2	3		59	54	53	51	50	47	43	38	32	26
MXV 40-906	9,2	5,3	2,2	3		71	65	63	62	59	56	51	45	39	31
MXV 40-907	11,4	6,6	3	4		83	76	74	72	69	66	60	53	45	36
MXV 40-908	11,4	6,6	3	4	H	95	87	85	82	79	75	69	60	51	42
MXV 40-910		9,6	4	5,5	m	119	109	106	103	99	94	86	75	64	52
MXV 40-911		9,6	4	5,5		131	119	116	113	109	103	94	83	71	57
MXV 40-913		10,9	5,5	7,5		155	141	138	134	129	122	111	98	84	68
MXV 40-915		10,9	5,5	7,5		179	163	159	154	149	141	128	113	96	78
MXV 40-917		14,3	7,5	10		202	184	180	175	168	159	145	128	109	89
MXV 40-919		14,3	7,5	10		226	206	201	195	188	178	162	143	122	99

Kennlinien und Kenndaten n ≈ 2900 1/min

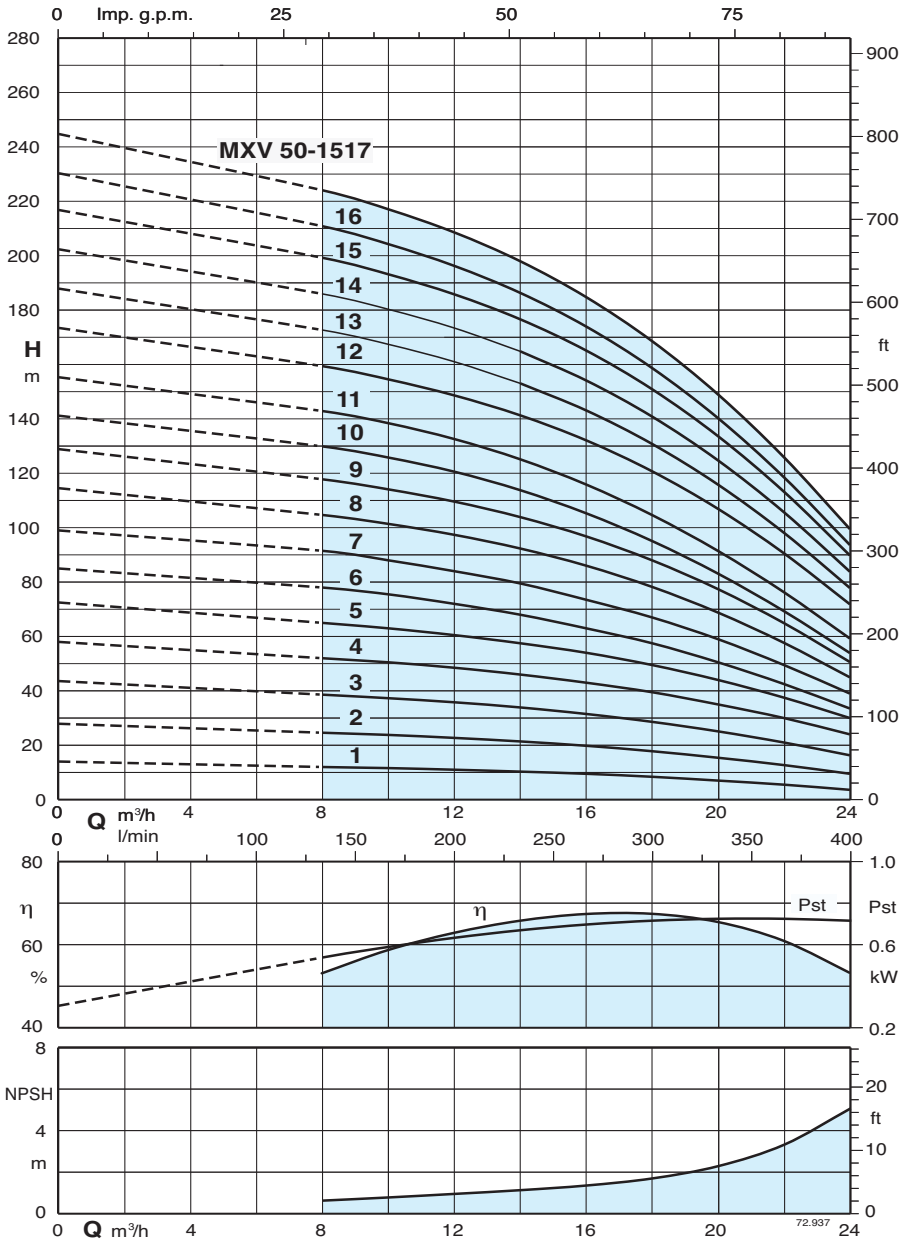

Versuchsergebnisse mit sauberem und kaltem Wasser, ohne Gasgehalt.
Ein Sicherheitszuschlag von + 0,5 m auf dem NPSH-Wert ist erforderlich.
Die Werte von Förderhöhe und Leistung gelten für Flüssigkeiten mit einer Dichte ρ = 1,0 kg/dm³ und einer kinematischen Viskosität ν = max 20 mm²/sec.
Toleranzen nach UNI EN ISO 9906:2012.
Pst Auf eine Stufe bezogene Leistung.
P_2 Motornennleistung.
A* Nennstrom Motoren Calpeda

Typ	230 V	400 V	Motornennleistung		Q m³/h	0	8	10	12	14	16	18	20	22	24
	A*	A*	kW	HP	l/min	0	133,3	166,6	200	233	266	300	333	366	400
MXV 50-1501	4,7	2,7	1,1	1,5		14,0	12,0	11,6	11,0	10,3	9,5	8,4	7,0	5,5	3,6
MXV 50-1502	7,4	4,3	1,5	2		27,9	24,6	23,8	22,7	21,4	19,8	17,8	15,4	12,7	9,5
MXV 50-1503/A	9,2	5,3	2,2	3		43,6	38,6	37,3	35,8	33,9	31,5	28,6	25,1	21,0	16,3
MXV 50-1504	11,4	6,6	3	4		58,0	52,0	50,5	48,5	46,0	43,0	39,5	35,0	30,0	24,0
MXV 50-1505		9,6	4	5,5		72,5	65,0	63,0	60,5	57,5	54,0	49,5	44,0	37,5	30,0
MXV 50-1506		10,9	5,5	7,5		85,0	78,0	75,5	72,0	68,0	63,0	57,5	50,5	42,5	33,5
MXV 50-1507		10,9	5,5	7,5		99,0	91,5	88,0	84,0	79,5	73,5	67,0	59,0	49,5	39,0
MXV 50-1508/A		10,9	5,5	7,5	H	115	105	101	97	92	86	78	69	58	45
MXV 50-1509		14,3	7,5	10	m	129	118	114	110	104	97	88	77	65	51
MXV 50-1510		14,3	7,5	10		141	130	126	121	114	105	95	83	69	54
MXV 50-1511		18,5	9,2	12,5		155	143	138	133	125	116	105	91	76	59
MXV 50-1512		18,5	9,2	12,5		173	159	155	149	141	132	121	107	91	72
MXV 50-1513		21,5	11	15		188	173	167	161	153	143	131	116	98	78
MXV 50-1514		21,5	11	15		202	186	180	173	165	154	141	125	106	84
MXV 50-1515		21,5	11	15		217	199	193	186	177	165	151	134	113	90
MXV 50-1516		27,3	15	20		230	211	204	196	186	174	159	140	119	94
MXV 50-1517		27,3	15	20		245	224	217	209	198	185	169	149	126	100

Kennlinien und Kenndaten n ≈ 2900 1/min

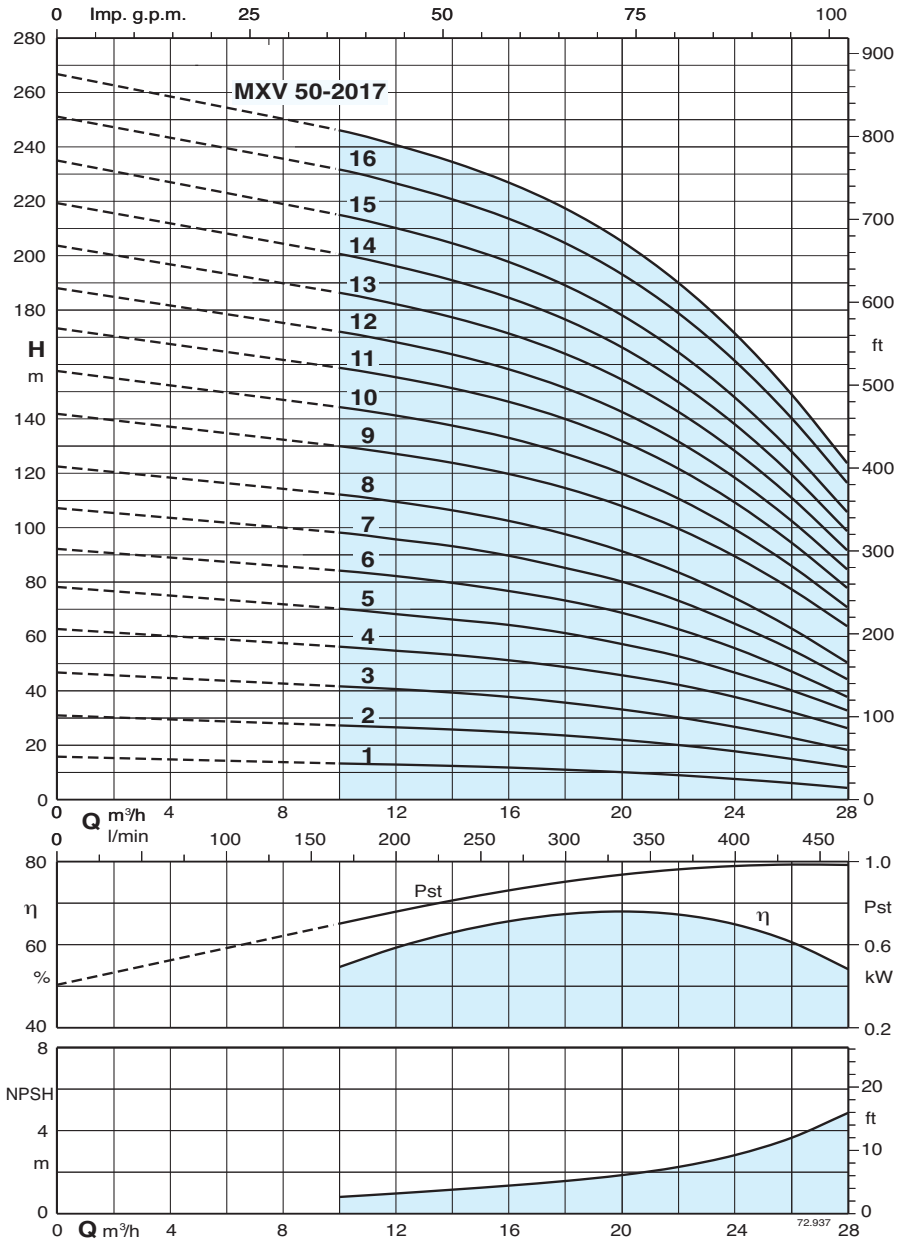

Versuchsergebnisse mit sauberem und kaltem Wasser, ohne Gasgehalt.
Ein Sicherheitszuschlag von + 0,5 m auf dem NPSH-Wert ist erforderlich.
Die Werte von Förderhöhe und Leistung gelten für Flüssigkeiten mit einer Dichte ρ = 1,0 kg/dm³ und einer kinematischen Viskosität ν = max 20 mm²/sec.
Toleranzen nach UNI EN ISO 9906:2012.
Pst Auf eine Stufe bezogene Leistung.
P_2 Motornennleistung.
A* Nennstrom Motoren Calpeda

Typ	230 V	400 V	Motornennleistung		Q m³/h	0	10	12	14	16	18	20	22	24	26	28
	A*	A*	kW	HP	l/min	0	166,6	200	233	266	300	333	366	400	433	466
MXV 50-2001	4,7	2,7	1,1	1,5		15,5	13,0	12,6	12,1	11,5	10,7	9,8	8,7	7,3	5,8	4,0
MXV 50-2002	9,2	5,3	2,2	3		30,7	27,0	26,3	25,5	24,5	23,3	21,7	19,8	17,5	14,7	11,7
MXV 50-2003	11,4	6,6	3	4		46,5	41,4	40,4	39,1	37,5	35,4	32,9	30,0	26,5	22,5	18,0
MXV 50-2004		9,6	4	5,5		62,5	56,0	54,5	53,0	51,0	48,5	45,5	42,0	37,5	32,0	26,0
MXV 50-2005		10,9	5,5	7,5		78,0	70,0	68,0	66,0	64,0	61,0	57,0	52,5	46,5	40,0	32,5
MXV 50-2006		14,3	7,5	10		92,0	84,0	82,0	79,5	76,5	73,0	68,5	62,5	55,5	47,0	37,5
MXV 50-2007		14,3	7,5	10		107,0	98,0	95,5	93,0	89,5	85,0	80,0	73,0	64,5	55,0	44,0
MXV 50-2008		18,5	9,2	12,5	H	122	112	109	106	102	97	91	83	74	63	50
MXV 50-2009		18,5	9,2	12,5	m	142	130	127	124	120	114	108	100	89	77	63
MXV 50-2010		21,5	11	15		158	144	141	137	133	127	120	111	99	86	71
MXV 50-2011		21,5	11	15		173	159	155	151	146	140	132	122	109	94	78
MXV 50-2012		27,3	15	20		188	172	168	164	158	151	143	132	118	103	84
MXV 50-2013		27,3	15	20		204	186	182	177	171	164	154	143	128	111	91
MXV 50-2014		27,3	15	20		219	201	196	191	185	177	166	154	138	120	99
MXV 50-2015		27,3	15	20		235	215	210	205	198	189	178	165	148	128	106
MXV 50-2016		34	18,5	25		251	232	227	221	214	205	193	179	161	140	116
MXV 50-2017		34	18,5	25		267	246	241	235	227	217	205	190	172	149	124

Kennlinien und Kenndaten n ≈ 2900 1/min

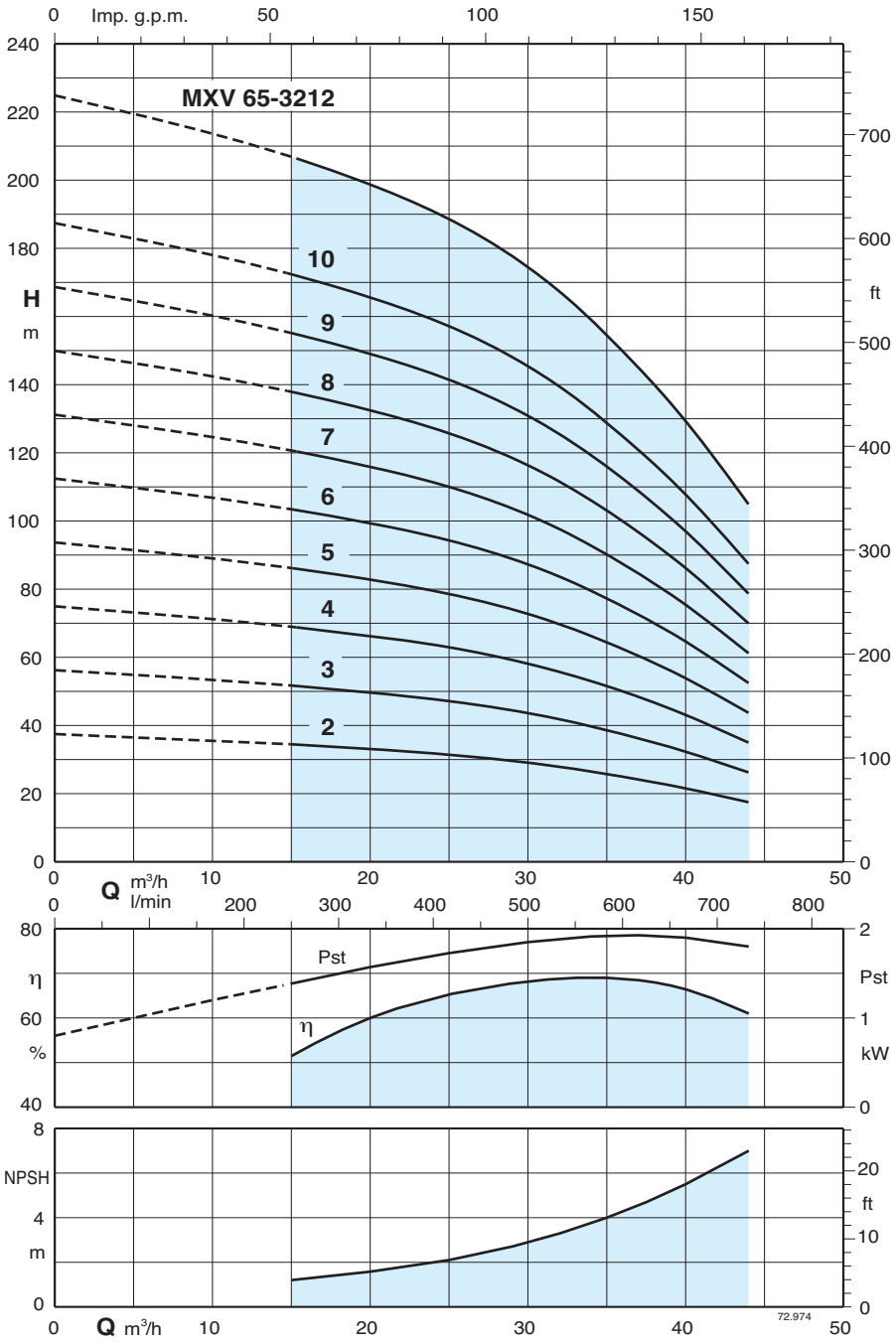

Versuchsergebnisse mit sauberem und kaltem Wasser, ohne Gasgehalt.
Ein Sicherheitszuschlag von + 0,5 m auf dem NPSH-Wert ist erforderlich.
Die Werte von Förderhöhe und Leistung gelten für Flüssigkeiten mit einer Dichte ρ = 1,0 kg/dm³ und einer kinematischen Viskosität ν = max 20 mm²/sec.
Toleranzen nach UNI EN ISO 9906:2012.
Pst Auf eine Stufe bezogene Leistung.
P_2 Motornennleistung.
A* Nennstrom Motoren Calpeda

Typ	230 V	400 V	Motornennleistung		Q m³/h	0	15	21	24	27	30	33	36	39	44
	A*	A*	kW	HP	l/min	0	250	350	400	450	500	550	600	650	733
MXV 65-3202/D		9,6	4	5,5		37	34	32	31	30	29	27	24,5	22	17
MXV 65-3203/C		10,9	5,5	7,5		55,5	51	49	47,5	46	43,5	40,5	37	33,5	25,5
MXV 65-3204/C		14,3	7,5	10		75	69	65,5	63,5	61	58,5	54,5	50	45	35
MXV 65-3205/D		21,5	11	15		93,5	86	82	79,5	77	73	68	62,5	56,5	44
MXV 65-3206/D		21,5	11	15	H	112	103	98,5	95,5	92	87	82	75	67,5	52,5
MXV 65-3207/D		27,3	15	20	m	131	121	115	111	107	102	95,5	87,5	79	61,5
MXV 65-3208/D		27,3	15	20		150	138	131	127	123	116	109	100	90	70
MXV 65-3209/E		34	18,5	25		168	155	148	143	138	130	122	112	101	79
MXV 65-3210/E		34	18,5	25		187	172	164	159	154	145	136	125	112	87,5
MXV 65-3212/D		41	22	30		225	207	197	191	185	174	163	150	135	105

Kennlinien und Kenndaten n ≈ 2900 1/min

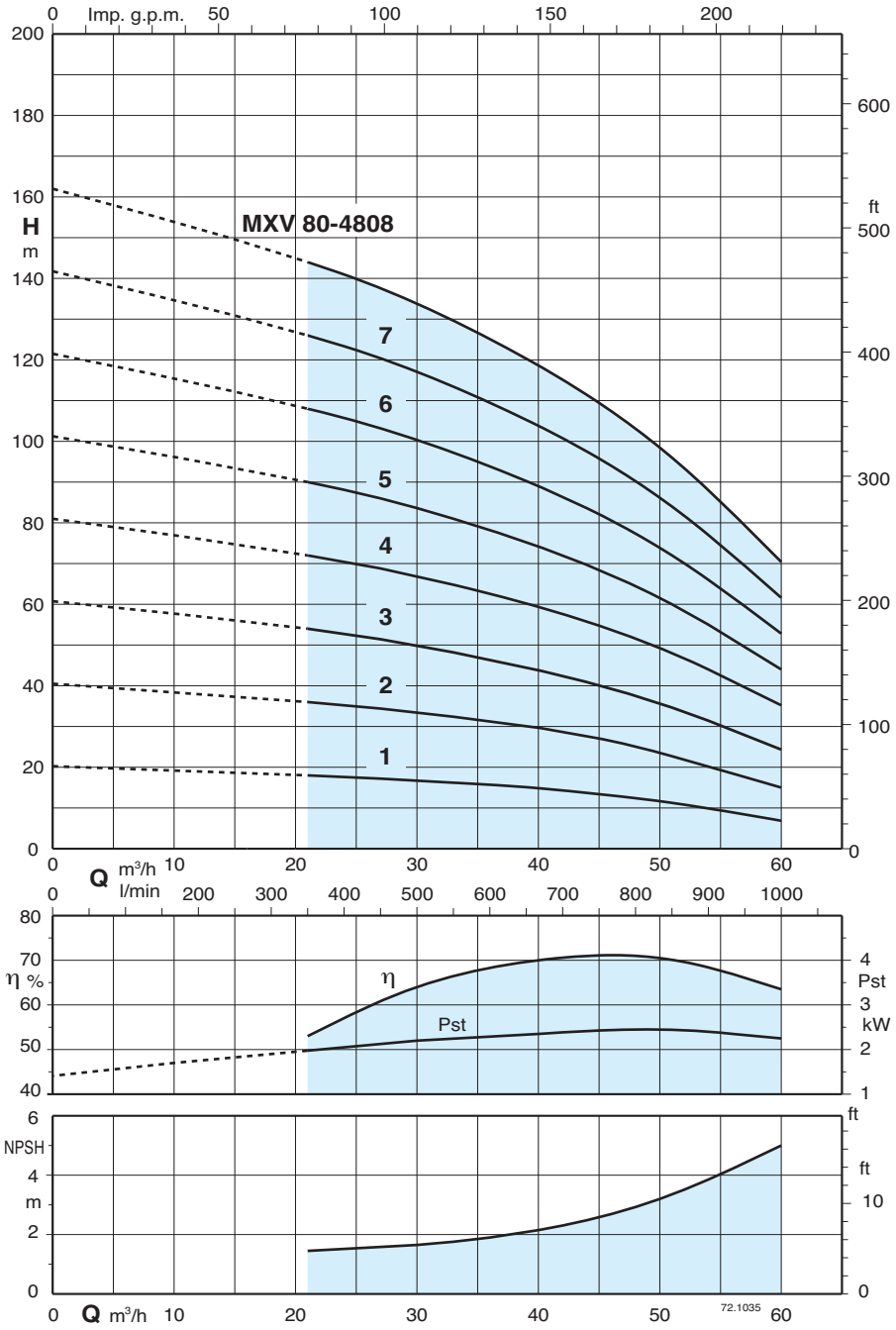

Versuchsergebnisse mit sauberem und kaltem Wasser, ohne Gasgehalt.
Ein Sicherheitszuschlag von + 0,5 m auf dem NPSH-Wert ist erforderlich.
Die Werte von Förderhöhe und Leistung gelten für Flüssigkeiten mit einer Dichte ρ = 1,0 kg/dm³ und einer kinematischen Viskosität ν = max 20 mm²/sec.
Toleranzen nach UNI EN ISO 9906:2012.
Pst Auf eine Stufe bezogene Leistung.
P_2 Motornennleistung.
A* Nennstrom Motoren Calpeda

Typ	230 V	400 V	Motornennleistung		Q m³/h	0	21	27	33	39	45	48	51	54	60
	A*	A*	kW	HP	Q l/min	0	350	450	550	650	750	800	850	900	1000
MXV 80-4801/D		9,6	4	5,5		20	18	17	16	15	13	12	10,7	9,5	7
MXV 80-4802/C		10,9	5,5	7,5		40,5	36	34,5	32,5	29,5	26,5	24,5	22	20	15,5
MXV 80-4803/C		14,3	7,5	10		61	54	51	48	44	40	37	34	31	24,5
MXV 80-4804/D		21,5	11	15	H	81	72	69	65	60	55	51,5	48	44	35
MXV 80-4805/D		27,3	15	20	m	101	90	86	81	75	68,5	64,5	60	55	44
MXV 80-4806/D		27,3	15	20		121	108	103	97	90	82	77,5	72	66	53
MXV 80-4807/E		34	18,5	25		142	126	120	113	105	96	90	84	77	61,5
MXV 80-4808/D		41	22	30		162	144	137	129	120	109	103	96	88	70,5

MXV 100-65 Vertikale, mehrstufige Inline-Pumpen

Kennlinien und Kenndaten n ≈ 2900 1/min

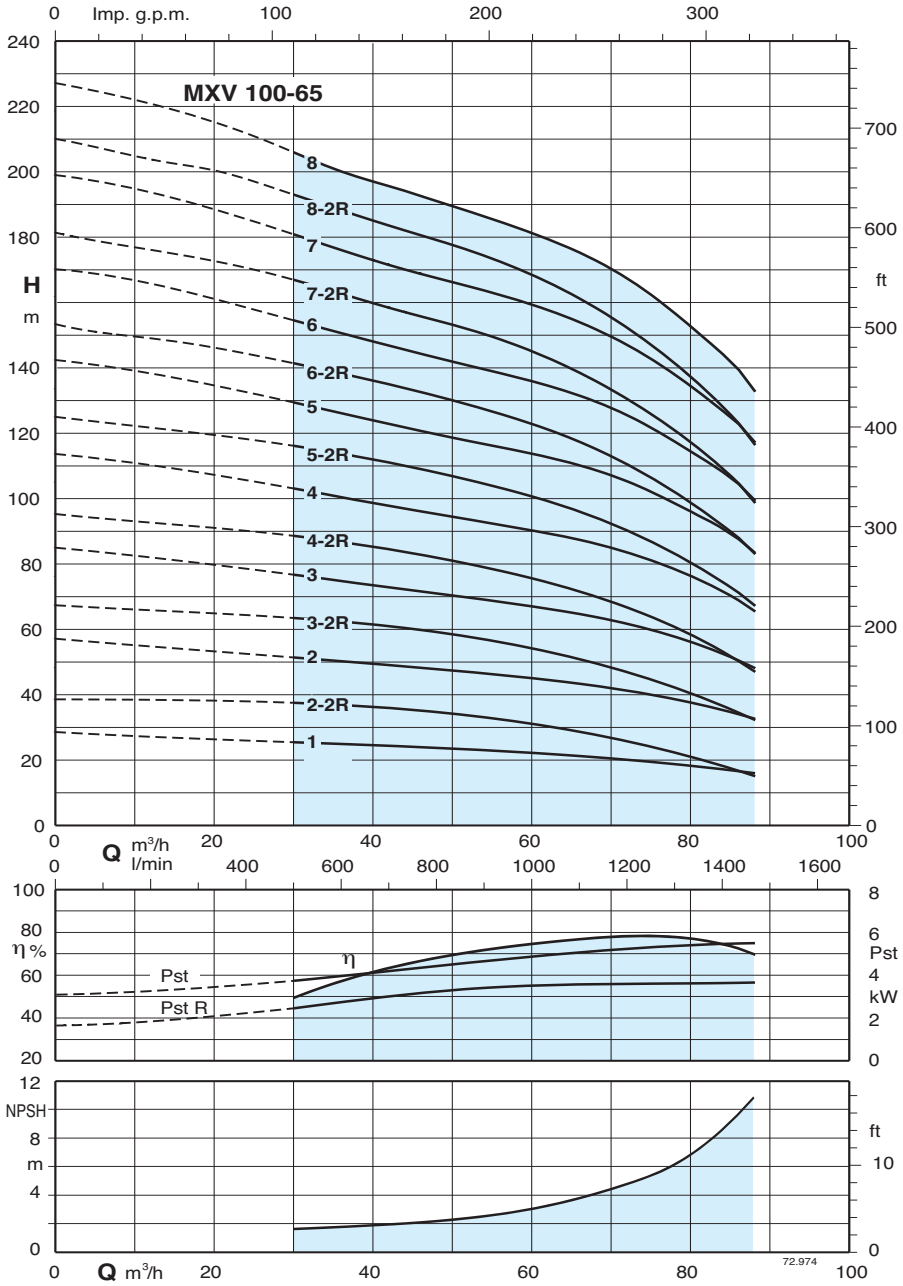

Versuchsergebnisse mit sauberem und kaltem Wasser, ohne Gasgehalt.
Ein Sicherheitszuschlag von + 0,5 m auf dem NPSH-Wert ist erforderlich.
Die Werte von Förderhöhe und Leistung gelten für Flüssigkeiten mit einer Dichte ρ = 1,0 kg/dm³ und einer kinematischen Viskosität ν = max 20 mm²/sec.
Toleranzen nach UNI EN ISO 9906:2012.
Pst Auf eine Stufe bezogene Leistung.
P_2 Motornennleistung.
A* Nennstrom Motoren Calpeda

Typ	400 V	Motornennleistung		Q m³/h	0	30	36	42	45	54	60	72	78	85
	A*	kW	HP	l/min	0	500	600	700	750	900	1000	1200	1300	1417
MXV(L) 100-6501	10,9	5,5	7,5		28	25	24,5	24	23,5	22,5	22	20	18,5	16,5
MXV(L) 100-6502-2R	14,3	7,5	10		39	37,5	36,5	35,5	35	33	31	25	22	17,5
MXV(L) 100-6502	21,5	11	15		56,5	51	49,5	48,5	48	46	45	41	38,5	34,5
MXV(L) 100-6503-2R	27,3	15	20		67,5	63,5	62	60,5	59,5	56,5	54	46,5	42	35,5
MXV(L) 100-6503/A	34	18,5	25		84,5	76	74	72,5	71,5	69	67	61,5	57,5	51,5
MXV(L) 100-6504-2R/A	34	18,5	25		95,5	88,5	86	84	83	79	75,5	66	60,5	52
MXV(L) 100-6504	41	22	30		113	102	100	97,5	96,5	92,5	90,5	83	78	70
MXV(L) 100-6505-2R	53	30	40		125	116	113	110	109	104	101	90	83	72,5
MXV(L) 100-6505	53	30	40		142	129	125	122	121	116	114	105	98,5	88,5
MXV(L) 100-6506-2R	53	30	40	H	153	141	137	134	133	127	123	110	102	89,5
MXV(L) 100-6506	65	37	50	m	170	154	150	147	145	139	136	125	117	105
MXV(L) 100-6507-2R	65	37	50		181	166	162	158	156	150	145	130	120	106
MXV(L) 100-6507	78	45	60		199	180	175	172	169	163	159	147	138	124
MXV(L) 100-6508-2R	78	45	60		210	193	188	184	181	174	168	152	141	125
MXV(L) 100-6508	78	45	60		227	206	200	196	193	186	181	167	157	141

MXV 100-90 Vertikale, mehrstufige Inline-Pumpen

Kennlinien und Kenndaten n ≈ 2900 1/min

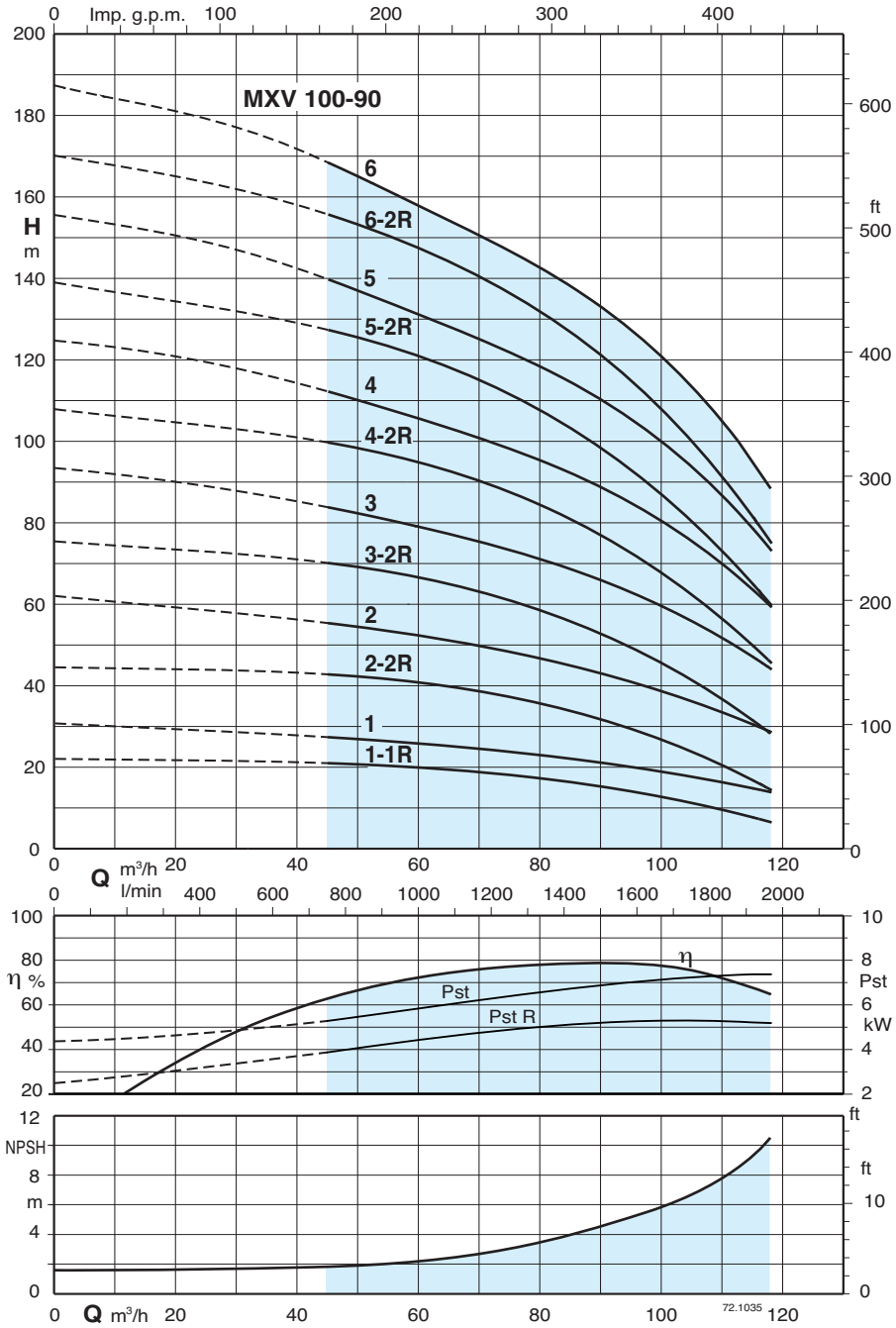

Versuchsergebnisse mit sauberem und kaltem Wasser, ohne Gasgehalt.
Ein Sicherheitszuschlag von + 0,5 m auf dem NPSH-Wert ist erforderlich.
Die Werte von Förderhöhe und Leistung gelten für Flüssigkeiten mit einer Dichte ρ = 1,0 kg/dm³ und einer kinematischen Viskosität ν = max 20 mm²/sec.
Toleranzen nach UNI EN ISO 9906:2012.
Pst Auf eine Stufe bezogene Leistung.
P_2 Motornennleistung.
A* Nennstrom Motoren Calpeda

Typ	400 V	Motornennleistung		Q m³/h	0	45	54	60	72	78	85	96	108	118
	A*	kW	HP	l/min	0	750	900	1000	1200	1300	1417	1600	1800	1967
MXV(L) 100-9001-1R	10,9	5,5	7,5	H m	22	21	20,5	20	19	17,5	16,5	13,5	10	6,5
MXV(L) 100-9001	14,3	7,5	10		30,5	27,5	26	25,5	24	23,5	22	20	17	13,5
MXV(L) 100-9002-2R	21,5	11	15		44,5	43	42	41	38,5	36,5	34	28,5	21,5	15
MXV(L) 100-9002	27,3	15	20		62	55,5	53	51,5	49	47,5	45	41	35	28,5
MXV(L) 100-9003-2R/A	34	18,5	25		75,5	70,5	68	66,5	62,5	59,5	56	48,5	38,5	28,5
MXV(L) 100-9003	41	22	30		93,5	84	80,5	78	74	72	69	62,5	53,5	44
MXV(L) 100-9004-2R	53	30	40		108	100	97	94,5	89	85,5	81	71,5	59	46
MXV(L) 100-9004	53	30	40		125	112	108	105	99,5	96,5	92,5	84	72	60
MXV(L) 100-9005-2R	65	37	50		139	127	123	120	113	109	103	92	76	60
MXV(L) 100-9005	65	37	50		156	140	134	130	123	120	114	104	89	74
MXV(L) 100-9006-2R	78	45	60		170	156	150	146	138	134	127	113	94,5	75,5
MXV(L) 100-9006	78	45	60		188	169	161	157	149	144	138	126	108	89,5

Abmessung und Gewicht

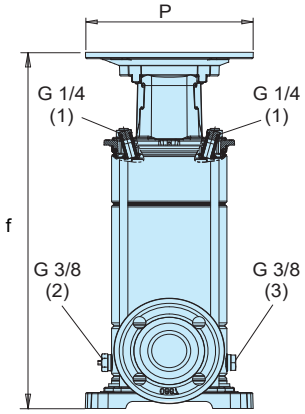

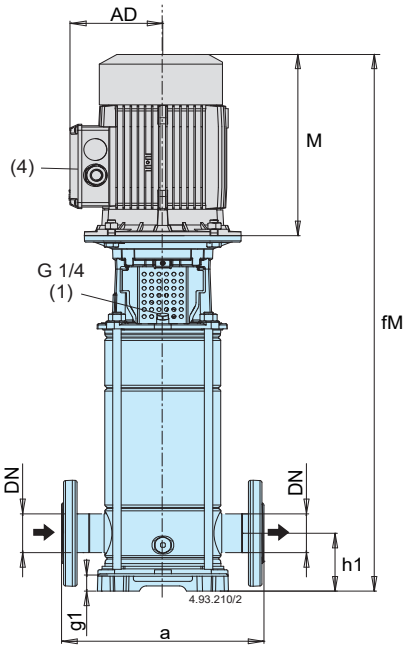

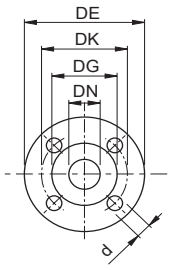

Flansche EN 1092-2 PN 25-40

DN	DE	DK	DG	Bohrung N.	Bohrung Ø
25	115	85	65	4	14
32	140	100	76	4	19
40	150	110	84	4	19

(1) Befüllung und Entlüftung
(2) Entlüftung Saugleitung
(3) Entleerung
(4) Standard-Klemmkastenstellung.
(Andere Stellungen durch Motordrehung um 90° oder 180°)
(5) MXV (H) : + 3 kg
(6) Mit Standardmotor
(7) Nettogewicht

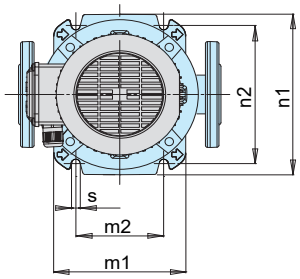

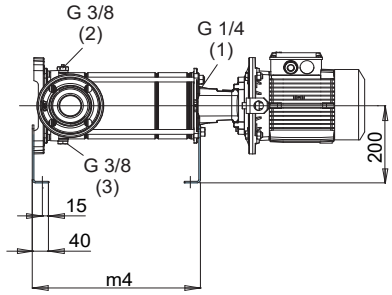

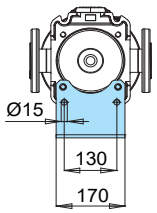

Pumpe	Motor			mm																**ohne** motor (5) (7)	**mit** motor (5) (7)
	kW	HP		DN	a	h1	f	n1	n2	m1	m2	s	g1	(6) M	fM	P	(6) AD	m4		kg	kg
MXV 25-304	0,75	1	M80 V1	25	250	75	382,5	205	180	165	100	13	35,5	255	637,5	200	127,5	283		-	-
MXV 25-305	0,75	1	M80 V1	25	250	75	406,5	205	180	165	100	13	35,5	255	661,5	200	127,5	307			
MXV 25-306	1,1	1,5	M80 V1	25	250	75	430,5	205	180	165	100	13	35,5	255	685,5	200	127,5	331			
MXV 25-307	1,1	1,5	M80 V1	25	250	75	454,5	205	180	165	100	13	35,5	255	709,5	200	127,5	355			
MXV 25-308	1,5	2	M90 V1	25	250	75	478,5	205	180	165	100	13	35,5	255	733,5	200	127,5	379			
MXV 25-310	1,5	2	M90 V1	25	250	75	527	205	180	165	100	13	35,5	255	782	200	127,5	427,5			
MXV 25-312	2,2	3	M90 V1	25	250	75	575,5	205	180	165	100	13	35,5	295	870,5	200	127,5	476			
MXV 25-314	2,2	3	M90 V1	25	250	75	623,5	205	180	165	100	13	35,5	295	918,5	200	127,5	524			
MXV 25-316	3	4	M100 V1	25	250	75	672	205	180	165	100	13	35,5	311	983	250	137,5	572,5			
MXV 25-318	3	4	M100 V1	25	250	75	720,5	205	180	165	100	13	35,5	311	1031,5	250	137,5	621			
MXV 25-320	3	4	M100 V1	25	250	75	768,5	205	180	165	100	13	35,5	311	1079,5	250	137,5	669			
MXV 32-504	1,1	1,5	M80 V1	32	250	75	382,5	205	180	165	100	13	35,5	255	637,5	200	127,5	283			
MXV 32-505	1,1	1,5	M80 V1	32	250	75	406,5	205	180	165	100	13	35,5	255	661,5	200	127,5	307			
MXV 32-506	1,5	2	M90 V1	32	250	75	430,5	205	180	165	100	13	35,5	255	685,5	200	127,5	331			
MXV 32-507	1,5	2	M90 V1	32	250	75	454,5	205	180	165	100	13	35,5	255	709,5	200	127,5	355			
MXV 32-508	2,2	3	M90 V1	32	250	75	478,5	205	180	165	100	13	35,5	295	773,5	200	127,5	379			
MXV 32-510	2,2	3	M90 V1	32	250	75	527	205	180	165	100	13	35,5	295	822	200	127,5	427,5			
MXV 32-512	3	4	M100 V1	32	250	75	575,5	205	180	165	100	13	35,5	311	886,5	250	137,5	476			
MXV 32-514	3	4	M100 V1	32	250	75	623,5	205	180	165	100	13	35,5	311	934,5	250	137,5	524			
MXV 32-516	4	5,5	M112 V1	32	250	75	672	205	180	165	100	13	35,5	311	983	250	137,5	572,5			
MXV 32-518	4	5,5	M112 V1	32	250	75	720,5	205	180	165	100	13	35,5	311	1031,5	250	137,5	621			
MXV40-904	1,5	2	M90 V1	40	280	80	411,5	250	215	190	130	14	30,5	255	666,5	200	127,5	312			
MXV 40-905	2,2	3	M90 V1	40	280	80	441,5	250	215	190	130	14	30,5	295	736,5	200	127,5	342			
MXV 40-906	2,2	3	M90 V1	40	280	80	471,5	250	215	190	130	14	30,5	295	766,5	200	127,5	372			
MXV 40-907	3	4	M100 V1	40	280	80	501,5	250	215	190	130	14	30,5	311	812,5	250	137,5	402			
MXV 40-908	3	4	M100 V1	40	280	80	532	250	215	190	130	14	30,5	311	843	250	137,5	432,5			
MXV 40-910	4	5,5	M112 V1	40	280	80	592	250	215	190	130	14	30,5	311	903	250	137,5	492,5			
MXV 40-911	4	5,5	M112 V1	40	280	80	622	250	215	190	130	14	30,5	311	933	250	137,5	522,5			
MXV 40-913	5,5	7,5	M132 V1	40	280	80	769,5	250	215	190	130	14	30,5	339	1108,5	300	159,5	583,5			
MXV 40-915	5,5	7,5	M132 V1	40	280	80	830	250	215	190	130	14	30,5	339	1169	300	159,5	644			
MXV 40-917	7,5	10	M132 V1	40	280	80	890	250	215	190	130	14	30,5	339	1229	300	159,5	704			
MXV 40-919	7,5	10	M132 V1	40	280	80	950	250	215	190	130	14	30,5	339	1289	300	159,5	764			

Abmessung und Gewicht

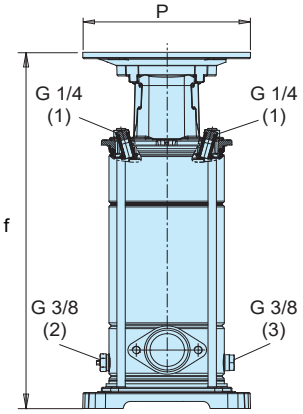

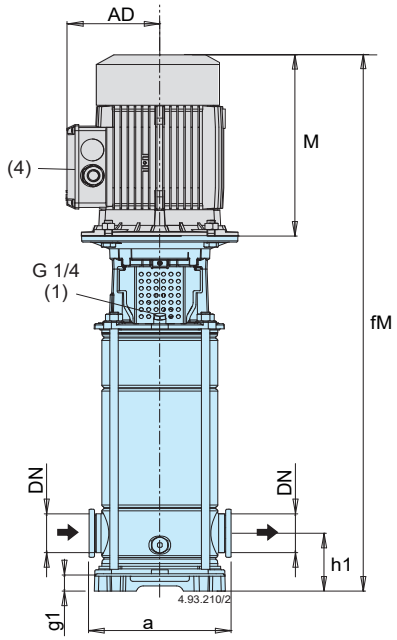

Oval Gegenflansche PN 16

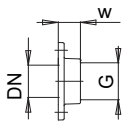

DN	G	w	Bohrung N.	Bohrung Ø
25	1	23	2	12
32	1 1/4	23	2	12
40	1 1/2	26	2	15

Oval Flansch PN 16

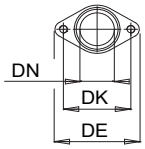

DN	DE	DK	Bohrung N.	Bohrung Ø
25	95	75	2	M10
32	95	75	2	M10
40	125	100	2	M12

(1) Befüllung und Entlüftung
(2) Entlüftung Saugleitung
(3) Entleerung
(4) Standard-Klemmkastenstellung.
(Andere Stellungen durch Motordrehung um 90° oder 180°)
(5) MXV (H) : + 3 kg
(6) Mit Standardmotor
(7) Nettogewicht

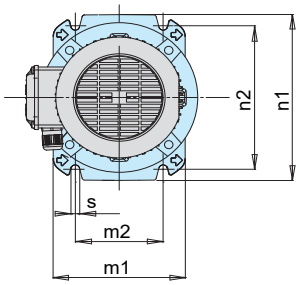

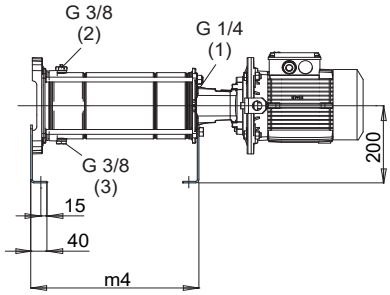

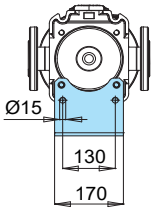

Pumpe	Motor			mm															ohne motor (5) (7)	mit motor (5) (6) (7)
	kW	HP		DN	ao	h1	f	n1	n2	m1	m2	s	g1	(6) M	fM	P	(6) AD	m4	kg	kg
MXV 25-304 O	0,75	1	M80 V1	25	160	50	367	205	180	165	100	13	20	255	622	200	127,5	268	-	-
MXV 25-305 O	0,75	1	M80 V1	25	160	50	391	205	180	165	100	13	20	255	646	200	127,5	292		
MXV 25-306 O	1,1	1,5	M80 V1	25	160	50	415	205	180	165	100	13	20	255	670	200	127,5	316		
MXV 25-307 O	1,1	1,5	M80 V1	25	160	50	439	205	180	165	100	13	20	255	694	200	127,5	340		
MXV 25-308 O	1,5	2	M90 V1	25	160	50	463	205	180	165	100	13	20	255	718	200	127,5	364		
MXV 25-310 O	1,5	2	M90 V1	25	160	50	511,5	205	180	165	100	13	20	255	766,5	200	127,5	412,5		
MXV 25-312 O	2,2	3	M90 V1	25	160	50	560	205	180	165	100	13	20	295	855	200	127,5	461		
MXV 25-314 O	2,2	3	M90 V1	25	160	50	608	205	180	165	100	13	20	295	903	200	127,5	509		
MXV 32-504 O	1,1	1,5	M80 V1	32	160	50	367	205	180	165	100	13	20	255	622	200	127,5	267,5		
MXV 32-505 O	1,1	1,5	M80 V1	32	160	50	391	205	180	165	100	13	20	255	646	200	127,5	291,5		
MXV 32-506 O	1,5	2	M90 V1	32	160	50	415	205	180	165	100	13	20	255	670	200	127,5	315,5		
MXV 32-507 O	1,5	2	M90 V1	32	160	50	439	205	180	165	100	13	20	255	694	200	127,5	339,5		
MXV 32-508 O	2,2	3	M90 V1	32	160	50	463	205	180	165	100	13	20	295	758	200	127,5	363,5		
MXV 32-510 O	2,2	3	M90 V1	32	160	50	511,5	205	180	165	100	13	20	295	806,5	200	127,5	412		
MXV 32-512 O	3	4	M100 V1	32	160	50	560	205	180	165	100	13	20	311	871	250	137,5	460,5		
MXV 32-514 O	3	4	M100 V1	32	160	50	608	205	180	165	100	13	20	311	919	250	137,5	508,5		
MXV40-904 O	1,5	2	M90 V1	40	200	80	411,5	250	215	190	130	14	30,5	255	666,5	200	127,5	312		
MXV 40-905 O	2,2	3	M90 V1	40	200	80	441,5	250	215	190	130	14	30,5	295	736,5	200	127,5	342		
MXV 40-906 O	2,2	3	M90 V1	40	200	80	471,5	250	215	190	130	14	30,5	295	766,5	200	127,5	372		
MXV 40-907 O	3	4	M100 V1	40	200	80	501,5	250	215	190	130	14	30,5	311	812,5	250	137,5	402		
MXV 40-908 O	3	4	M100 V1	40	200	80	532	250	215	190	130	14	30,5	311	843	250	137,5	432,5		
MXV 40-910 O	4	5,5	M112 V1	40	200	80	592	250	215	190	130	14	30,5	311	903	250	137,5	492,5		
MXV 40-911 O	4	5,5	M112 V1	40	200	80	622	250	215	190	130	14	30,5	311	933	250	137,5	522,5		
MXV 40-913 O	5,5	7,5	M132 V1	40	200	80	769,5	250	215	190	130	14	30,5	339	1108,5	300	159,5	583,5		

Abmessung und Gewicht

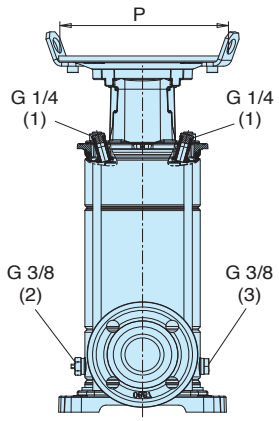

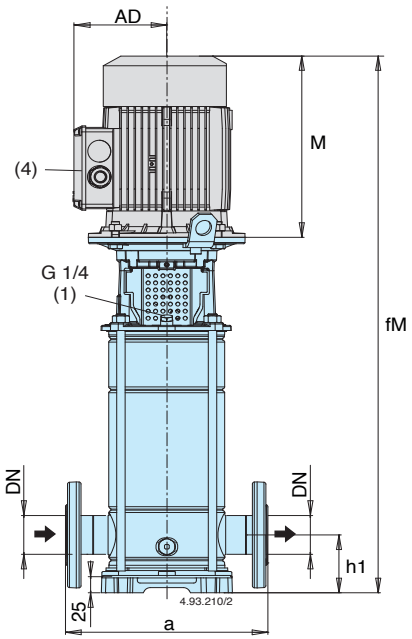

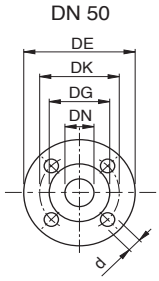

Flansche EN 1092-2 PN 25

DN	DE	DK	DG	Bohrung N.	Bohrung Ø
50	165	125	99	4	19

(1) Befüllung und Entlüftung
(2) Entlüftung Saugleitung
(3) Entleerung
(4) Standard-Klemmkastenstellung.
(Andere Stellungen durch Motordrehung um 90° oder 180°)
(5) MXV (H) : + 3 kg
(6) Mit Standardmotor
(7) Nettogewicht

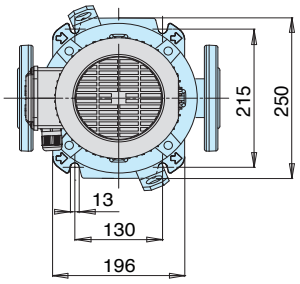

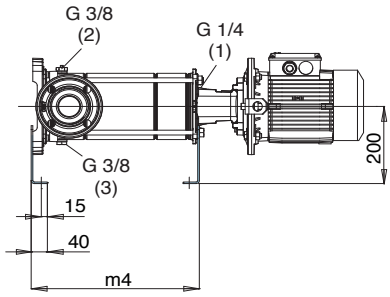

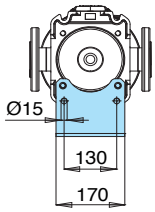

Pumpe	Motor			mm									**ohne** motor MXV (5) (7) kg	**mit** motor (6) (7) kg
	kW	HP		DN	a	h1	f	(6) M	fM	P	(6) AD	m4		
MXV 50-1501	1,1	1,5	M80 V1	50	300	90	438	255	693	200	127,5	313	27,4	40,7
MXV 50-1502	1,5	2	M90 V1	50	300	90	438	255	693	200	127,5	313	27,9	41,2
MXV 50-1503/A	2,2	3	M90 V1	50	300	90	486	311	797	200	137,5	361	29,4	55,0
MXV 50-1504	3	4	M100 V1	50	300	90	534	311	845	250	137,5	409	31,8	57,4
MXV 50-1505	4	5,5	M112 V1	50	300	90	582	311	893	250	137,5	457	33,3	61,1
MXV 50-1506	5,5	7,5	M132 V1	50	300	90	693	339	1032	300	159,5	505	44,3	86,6
MXV 50-1507	5,5	7,5	M132 V1	50	300	90	741	339	1080	300	159,5	553	45,7	88,0
MXV 50-1508/A	5,5	7,5	M132 V1	50	300	90	789	339	1128	300	159,5	601	47,2	94,9
MXV 50-1509	7,5	10	M132 V1	50	300	90	837	339	1176	300	159,5	649	48,6	96,3
MXV 50-1510	7,5	10	M132 V1	50	300	90	885	339	1224	300	159,5	697	50,1	97,8
MXV 50-1511	9,2	12,5	M160 V1	50	300	90	963	413	1376	350	186	745	58,0	128
MXV 50-1512	9,2	12,5	M160 V1	50	300	90	1011	413	1424	350	186	793	59,3	129,3
MXV 50-1513	11	15	M160 V1	50	300	90	1059	459	1518	350	186	841	60,7	136,7
MXV 50-1514	11	15	M160 V1	50	300	90	1107	459	1566	350	186	889	62,2	138,2
MXV 50-1515	11	15	M160 V1	50	300	90	1155	459	1614	350	186	937	63,7	139,7
MXV 50-1516	15	20	M160 V1	50	300	90	1203	484	1687	350	186	985	65,1	167,1
MXV 50-1517	15	20	M160 V1	50	300	90	1251	484	1735	350	186	1033	66,6	168,6
MXV 50-2001	1,1	1,5	M80 V1	50	300	90	438	255	693	200	127,5	313	27,4	40,7
MXV 50-2002	2,2	3	M90 V1	50	300	90	438	295	733	200	127,5	313	27,9	46,0
MXV 50-2003	3	4	M100 V1	50	300	90	486	311	797	250	137,5	361	30,3	55,9
MXV 50-2004	4	5,5	M112 V1	50	300	90	534	311	845	250	137,5	409	31,8	59,6
MXV 50-2005	5,5	7,5	M132 V1	50	300	90	645	339	984	300	159,5	457	42,8	85,1
MXV 50-2006	7,5	10	M132 V1	50	300	90	693	339	1032	300	159,5	505	44,3	92,0
MXV 50-2007	7,5	10	M132 V1	50	300	90	741	339	1080	300	159,5	553	45,7	93,4
MXV 50-2008	9,2	12,5	M160 V1	50	300	90	819	413	1232	350	186	601	53,5	123,5
MXV 50-2009	9,2	12,5	M160 V1	50	300	90	867	413	1280	350	186	649	54,9	124,9
MXV 50-2010	11	15	M160 V1	50	300	90	915	459	1374	350	186	697	56,4	132,4
MXV 50-2011	11	15	M160 V1	50	300	90	963	459	1422	350	186	745	57,8	133,8
MXV 50-2012	15	20	M160 V1	50	300	90	1011	484	1495	350	186	793	59,3	161,3
MXV 50-2013	15	20	M160 V1	50	300	90	1059	484	1543	350	186	841	60,7	162,7
MXV 50-2014	15	20	M160 V1	50	300	90	1107	484	1591	350	186	889	62,2	164,2
MXV 50-2015	15	20	M160 V1	50	300	90	1155	484	1639	350	186	937	63,7	165,7
MXV 50-2016	18,5	25	M160 V1	50	300	90	1203	538	1741	350	206	985	65,1	187,1
MXV 50-2017	18,5	25	M160 V1	50	300	90	1251	538	1789	350	206	1033	66,6	188,6

Abmessung und Gewicht

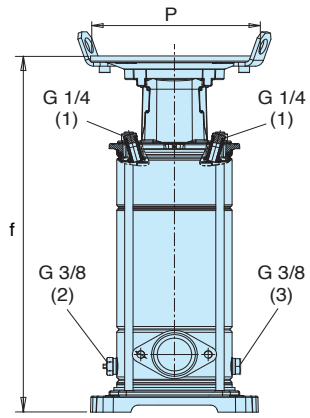

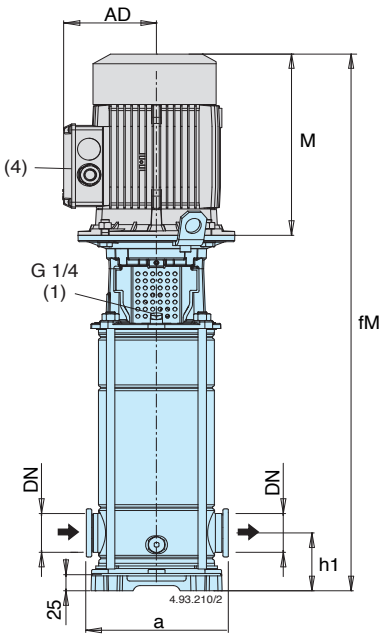

Oval Gegenflansche

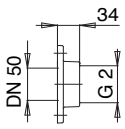

Oval Flansch

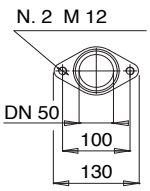

(1) Befüllung und Entlüftung
(2) Entlüftung Saugleitung
(3) Entleerung
(4) Standard-Klemmkastenstellung.
(Andere Stellungen durch Motordrehung um 90° oder 180°)
(5) MXV (H) : + 3 kg
(6) Mit Standardmotor
(7) Nettogewicht

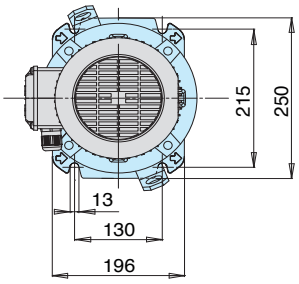

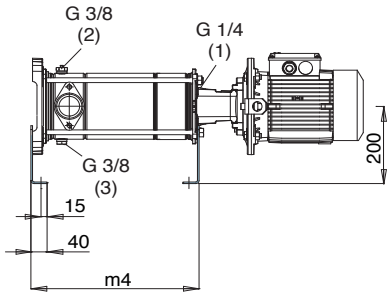

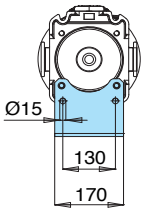

Pumpe	Motor			mm									**ohne** motor MXV (5) (7)	**mit** motor (6) (7)
	kW	HP		DN	a	h1	f	(6) M	fM	P	(6) AD	m4	kg	kg
MXV 50-1501 O	1,1	1,5	M80 V1	50	200	90	438	255	693	200	127,5	313	24,6	37,9
MXV 50-1502 O	1,5	2	M90 V1	50	200	90	438	255	693	200	127,5	313	25,1	38,4
MXV 50-1503/A O	2,2	3	M90 V1	50	200	90	486	311	797	200	137,5	361	26,6	52,2
MXV 50-1504 O	3	4	M100 V1	50	200	90	534	311	845	250	137,5	409	29,0	54,6
MXV 50-1505 O	4	5,5	M112 V1	50	200	90	582	311	893	250	137,5	457	30,5	58,3
MXV 50-1506 O	5,5	7,5	M132 V1	50	200	90	693	339	1032	300	159,5	505	41,5	83,8
MXV 50-1507 O	5,5	7,5	M132 V1	50	200	90	741	339	1080	300	159,5	553	42,9	85,2
MXV 50-1508/A O	5,5	7,5	M132 V1	50	200	90	789	339	1128	300	159,5	601	44,4	86,7
MXV 50-1509 O	7,5	10	M132 V1	50	200	90	837	339	1176	300	159,5	649	45,8	93,5
MXV 50-1510 O	7,5	10	M132 V1	50	200	90	885	339	1224	300	159,5	697	47,3	95,0
MXV 50-2001 O	1,1	1,5	M80 V1	50	200	90	438	255	693	200	127,5	313	24,6	37,9
MXV 50-2002 O	2,2	3	M90 V1	50	200	90	438	295	733	200	127,5	313	25,1	43,2
MXV 50-2003 O	3	4	M100 V1	50	200	90	486	311	797	250	137,5	361	27,6	53,2
MXV 50-2004 O	4	5,5	M112 V1	50	200	90	534	311	832	250	137,5	409	29,0	56,8
MXV 50-2005 O	5,5	7,5	M132 V1	50	200	90	645	339	984	300	159,5	457	40,0	82,3
MXV 50-2006 O	7,5	10	M132 V1	50	200	90	693	339	1032	300	159,5	505	41,5	89,2
MXV 50-2007 O	7,5	10	M132 V1	50	200	90	741	339	1080	300	159,5	553	42,9	90,6
MXV 50-2008 O	9,2	12,5	M160 V1	50	200	90	819	413	1232	350	186	601	50,7	120,7
MXV 50-2009 O	9,2	12,5	M160 V1	50	200	90	867	413	1280	350	186	649	52,1	122,1
MXV 50-2010 O	11	15	M160 V1	50	200	90	915	459	1374	350	186	697	53,6	129,6

Abmessung und Gewicht

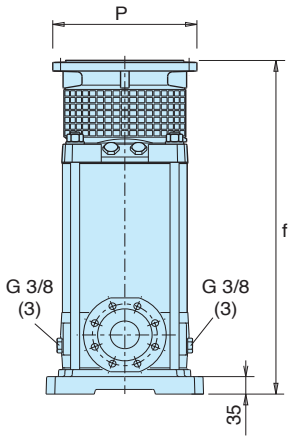

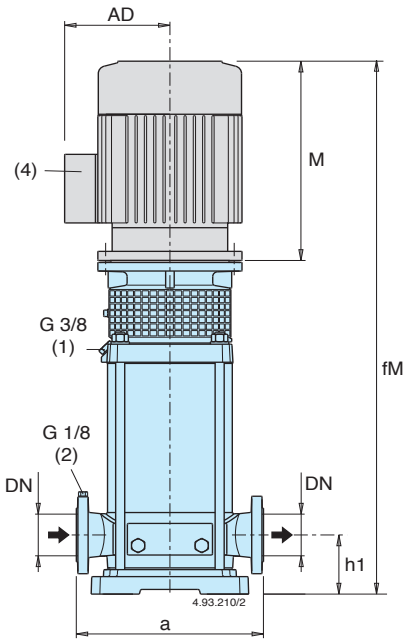

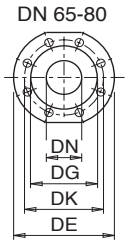

Flansche EN 1092-2 PN 25 - 40

DN	DE	DK	DG	Bohrung N.	Bohrung Ø
65	185	145	118	8	19
80	200	160	132	8	19

(1) Befüllung und Entlüftung
(2) Entlüftung Saugleitung
(3) Entleerung

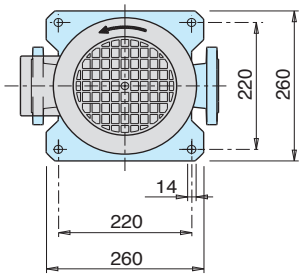

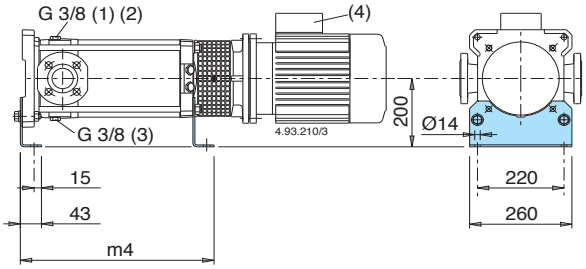

Pumpe	kW	HP		mm DN	a	h1	f	(6) M	fM	P	(6) AD	m4	**ohne** motor MXV (5) kg (7)	**mit** motor (6) kg (7)
MXV 65-3202/D	4	5,5	M112 V1	65	320	105	407	311	718	250	137,5	334	45	72,8
MXV 65-3203/C	5,5	7,5	M132 V1	65	320	105	473	339	812	300	159,5	380	51	93,3
MXV 65-3204/C	7,5	10	M132 V1	65	320	105	519	339	858	300	159,5	426	53	100,7
MXV 65-3205/D	11	15	M160 V1	65	320	105	595	459	1054	350	186	472	62	138
MXV 65-3206/D	11	15	M160 V1	65	320	105	641	459	1100	350	186	518	64	140
MXV 65-3207/D	15	20	M160 V1	65	320	105	687	484	1171	350	186	564	66	168
MXV 65-3208/D	15	20	M160 V1	65	320	105	733	484	1217	350	186	610	68	170
MXV 65-3209/E	18,5	25	M160 V1	65	320	105	779	538	1317	350	206	656	70	192
MXV 65-3210/E	18,5	25	M160 V1	65	320	105	825	538	1363	350	206	702	72	194
MXV 65-3212/D	22	30	M180 V1	65	320	105	917	538	1455	350	206	794	75	204
MXV 80-4801/D	4	5,5	M112 V1	80	320	105	411	311	722	250	137,5	338	45	72,8
MXV 80-4802/C	5,5	7,5	M132 V1	80	320	105	466	339	805	300	159,5	373	51	93,3
MXV 80-4803/C	7,5	10	M132 V1	80	320	105	527	339	866	300	159,5	434	54	101,7
MXV 80-4804/D	11	15	M160 V1	80	320	105	618	459	1077	350	186	495	64	140
MXV 80-4805/D	15	20	M160 V1	80	320	105	680	484	1164	350	186	557	66	168
MXV 80-4806/D	15	20	M160 V1	80	320	105	741	484	1225	350	186	618	69	171
MXV 80-4807/E	18,5	25	M160 V1	80	320	105	802	538	1340	350	206	679	72	194
MXV 80-4808/D	22	30	M180 V1	80	320	105	864	538	1402	350	206	741	74	203

(4) Standard-Klemmkastenstellung. (Andere Stellungen durch Motordrehung um 90° oder 180°) (5) MXV (H) : + 3 kg (6) Mit Standardmotor (7) Nettogewicht

Abmessung und Gewicht

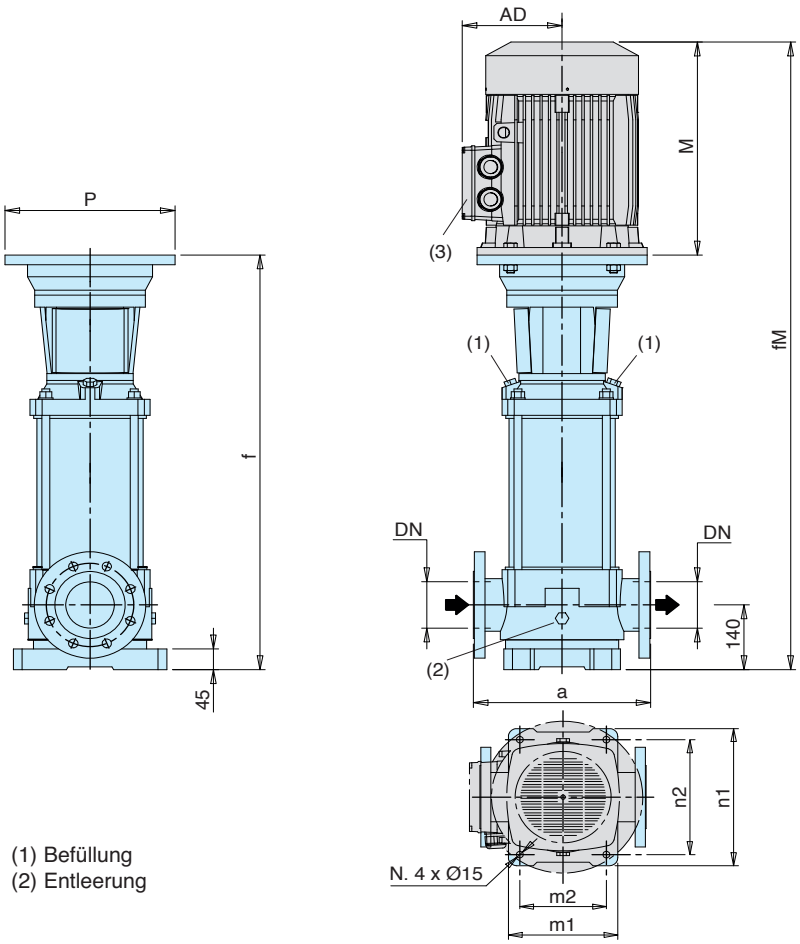

(1) Befüllung
(2) Entleerung

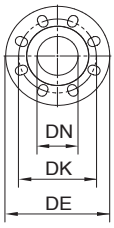

Flansche EN 1092-2

DN	PN	DE	DK	Bohrung N.	Bohrung Ø
100	16	230	180	8	19
100	25	255	190	8	23

Pumpe	Motor				mm										**ohne** motor	**mit** motor
	kW	HP	PN	Size	a	f	n1	n2	m1	m2	(4) M	fm	P	AD	MXV kg (5)	(4) kg (5)
MXV 100-6501	5,5	7,5	16	M132 V1	365	737	316	265	240	190	339	1076	300	159,5	81	123,3
MXV 100-6502-2R	7,5	10	16	M132 V1	365	829	316	265	240	190	339	1168	300	159,5	85,5	127,8
MXV 100-6502	11	15	16	M160 V1	365	849	316	265	240	190	459	1308	350	186	88,5	164,5
MXV 100-6503-2R	15	20	16	M160 V1	365	941	316	265	240	190	484	1425	350	186	93	195
MXV 100-6503/A	18,5	25	16	M160 V1	365	941	316	265	240	190	538	1479	350	206	93	215
MXV 100-6504-2R/A	18,5	25	16	M160 V1	365	1033	316	265	240	190	538	1571	350	206	97,5	219,5
MXV 100-6504	22	30	16	M180 V1	365	1033	316	265	240	190	538	1571	350	206	98	227
MXV 100-6505-2R	30	40	16	M200 V1	365	1131	316	265	240	190	636	1767	400	315	105,5	278,5
MXV 100-6505	30	40	16	M200 V1	365	1131	316	265	240	190	636	1767	400	315	105,5	278,5
MXV 100-6506-2R	30	40	16	M200 V1	365	1223	316	265	240	190	636	1859	400	315	110	283
MXV 100-6506	37	50	25	M200 V1	365	1223	316	265	240	190	636	1859	400	315	110	304
MXV 100-6507-2R	37	50	25	M200 V1	365	1315	316	265	240	190	636	1951	400	315	114,5	308,5
MXV 100-6507	45	60	25	M225 V1	365	1315	316	265	240	190	708	2023	450	338	117,5	432,5
MXV 100-6508-2R	45	60	25	M225 V1	365	1407	316	265	240	190	708	2115	450	338	122	437
MXV 100-6508	45	60	25	M225 V1	365	1407	316	265	240	190	708	2115	450	338	122	437
MXV 100-9001-1R	5,5	7,5	16	M132 V1	380	737	341	280	260	199	339	1076	300	159,5	82,5	124,8
MXV 100-9001	7,5	10	16	M132 V1	380	737	341	280	260	199	339	1076	300	159,5	82,5	124,8
MXV 100-9002-2R	11	15	16	M160 V1	380	849	341	280	260	199	459	1308	350	186	89	165
MXV 100-9002	15	20	16	M160 V1	380	849	341	280	260	199	484	1333	350	186	89	191
MXV 100-9003-2R/A	18,5	25	16	M160 V1	380	941	341	280	260	199	538	1479	350	206	93	215
MXV 100-9003	22	30	16	M180 V1	380	941	341	280	260	199	538	1479	350	206	93	222
MXV 100-9004-2R	30	40	16	M200 V1	380	1038	341	280	260	199	636	1674	400	315	100	273
MXV 100-9004	30	40	16	M200 V1	380	1038	341	280	260	199	636	1674	400	315	100	273
MXV 100-9005-2R	37	50	16	M200 V1	380	1131	341	280	260	199	636	1767	400	315	104	298
MXV 100-9005	37	50	16	M200 V1	380	1131	341	280	260	199	636	1767	400	315	104	298
MXV 100-9006-2R	45	60	25	M225 V1	380	1223	341	280	260	199	708	1931	450	338	110,5	425,5
MXV 100-9006	45	60	25	M225 V1	380	1223	341	280	260	199	708	1931	450	338	110,5	425,5

(3) Standard-Klemmkastenstellung. (Andere Stellungen durch Motordrehung um 90° oder 180°) (4) Mit Standardmotor (5) Nettogewicht

Abmessung und Gewicht

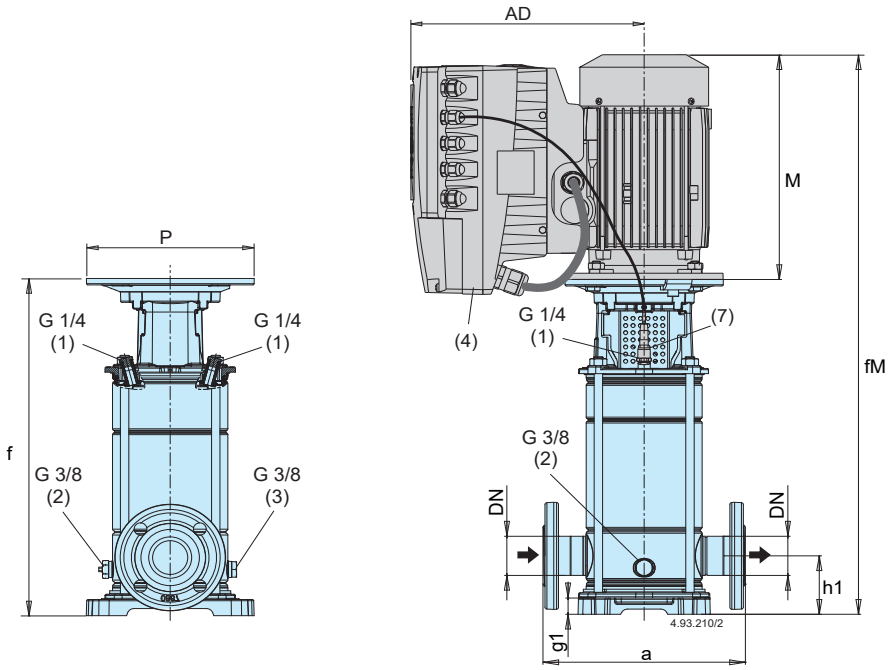

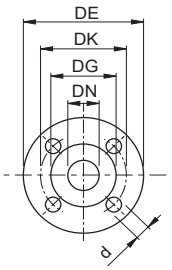

Flansche EN 1092-2 PN 25-40

DN	DE	DK	DG	Bohrung N.	Bohrung Ø
25	115	85	65	4	14
32	140	100	76	4	19
40	150	110	84	4	19

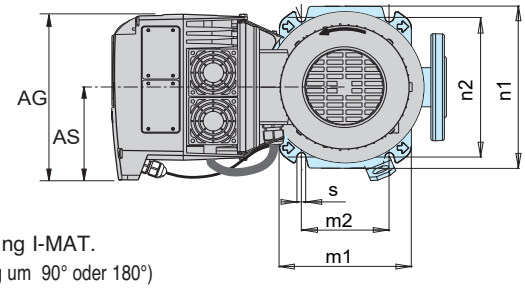

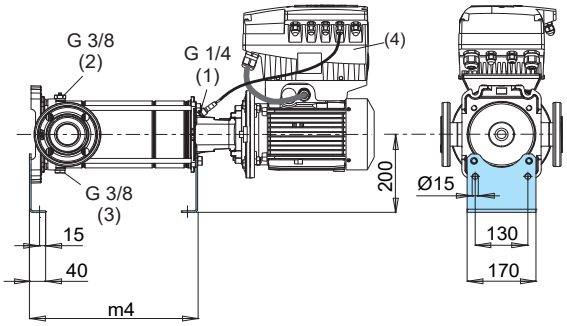

(1) Befüllung und Entlüftung
(2) Entlüftung Saugleitung
(3) Entleerung
(5) MXVEI (H) : + 3 kg
(6) Nettogewicht
(7) Druckwandler

(4) Standard-Klemmkastenstellung I-MAT.
(Andere Stellungen durch Motordrehung um 90° oder 180°)

Pumpe	Motor			mm																	(5) (6) kg
	kW	HP		DN	a	h1	f	n1	n2	m1	m2	s	g1	M	fM	P	AD	AG	AS	m4	
MXV EI 25-304	0,75	1	M80 V1	25	250	75	382,5	205	180	165	100	13	35,5	255	637,5	200	286	190	105	283	-
MXV EI 25-305	0,75	1	M80 V1	25	250	75	406,5	205	180	165	100	13	35,5	255	661,5	200	286	190	105	307	
MXV EI 25-306	1,1	1,5	M80 V1	25	250	75	430,5	205	180	165	100	13	35,5	255	685,5	200	286	190	105	331	
MXV EI 25-307	1,1	1,5	M80 V1	25	250	75	454,5	205	180	165	100	13	35,5	255	709,5	200	286	190	105	355	
MXV EI 25-308	1,5	2	M90 V1	25	250	75	478,5	205	180	165	100	13	35,5	255	733,5	200	286	190	105	379	
MXV EI 25-310	1,5	2	M90 V1	25	250	75	527	205	180	165	100	13	35,5	255	782	200	286	190	105	427,5	
MXV EI 25-312	2,2	3	M90 V1	25	250	75	575,5	205	180	165	100	13	35,5	295	870,5	200	286	210	118	476	
MXV EI 25-314	2,2	3	M90 V1	25	250	75	623,5	205	180	165	100	13	35,5	295	918,5	200	286	210	118	524	
MXV EI 25-316	3	4	M100 V1	25	250	75	672	205	180	165	100	13	35,5	311	983	250	294	210	118	572,5	
MXV EI 32-504	1,1	1,5	M80 V1	32	250	75	382,5	205	180	165	100	13	35,5	255	637,5	200	286	190	105	283	
MXV EI 32-505	1,1	1,5	M80 V1	32	250	75	406,5	205	180	165	100	13	35,5	255	661,5	200	286	190	105	307	
MXV EI 32-506	1,5	2	M90 V1	32	250	75	430,5	205	180	165	100	13	35,5	255	685,5	200	286	190	105	331	
MXV EI 32-507	1,5	2	M90 V1	32	250	75	454,5	205	180	165	100	13	35,5	255	709,5	200	286	190	105	355	
MXV EI 32-508	2,2	3	M90 V1	32	250	75	478,5	205	180	165	100	13	35,5	295	773,5	200	286	210	118	379	
MXV EI 32-510	2,2	3	M90 V1	32	250	75	527	205	180	165	100	13	35,5	295	822	200	286	210	118	427,5	
MXV EI 32-512	3	4	M100 V1	32	250	75	575,5	205	180	165	100	13	35,5	311	886,5	250	294	210	118	476	
MXV EI 32-514	3	4	M100 V1	32	250	75	623,5	205	180	165	100	13	35,5	311	934,5	250	294	210	118	524	
MXV EI 32-516	4	5,5	M112 V1	32	250	75	672	205	180	165	100	13	35,5	311	983	250	294	210	118	572,5	
MXV EI 40-904	1,5	2	M90 V1	40	280	80	411,5	250	215	190	130	14	30,5	255	666,5	200	286	190	105	312	
MXV EI 40-905	2,2	3	M90 V1	40	280	80	441,5	250	215	190	130	14	30,5	295	736,5	200	286	210	118	342	
MXV EI 40-906	2,2	3	M90 V1	40	280	80	471,5	250	215	190	130	14	30,5	295	766,5	200	286	210	118	372	
MXV EI 40-907	3	4	M100 V1	40	280	80	501,5	250	215	190	130	14	30,5	311	812,5	250	294	210	118	402	
MXV EI 40-908	3	4	M100 V1	40	280	80	532	250	215	190	130	14	30,5	311	843	250	294	210	118	432,5	
MXV EI 40-910	4	5,5	M112 V1	40	280	80	592	250	215	190	130	14	30,5	311	903	250	294	210	118	492,5	
MXV EI 40-911	4	5,5	M112 V1	40	280	80	622	250	215	190	130	14	30,5	311	933	250	294	210	118	522,5	
MXV EI 40-913	5,5	7,5	M132 V1	40	280	80	769,5	250	215	190	130	14	30,5	339	1108,5	300	321	210	118	583,5	
MXV EI 40-915	5,5	7,5	M132 V1	40	280	80	830	250	215	190	130	14	30,5	339	1169	300	321	210	118	644	

Abmessung und Gewicht

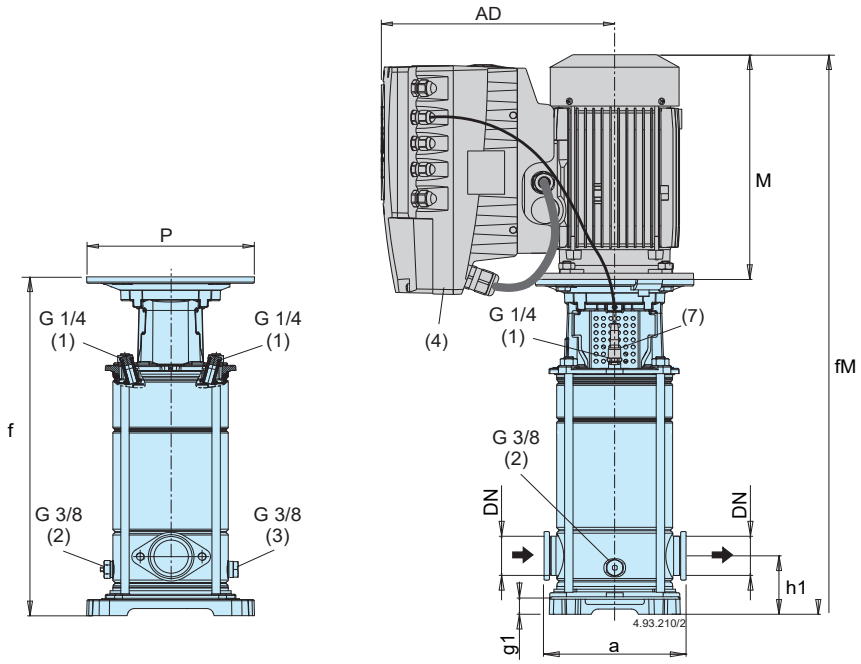

Oval Gegenflansche

PN 16

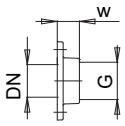

DN	G	w	Bohrung N.	Bohrung Ø
25	1	23	2	12
32	1 1/4	23	2	12
40	1 1/2	26	2	15

Oval Flansch

PN 16

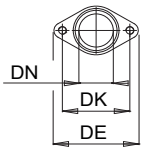

DN	DE	DK	Bohrung N.	Bohrung Ø
25	95	75	2	M10
32	95	75	2	M10
40	125	100	2	M12

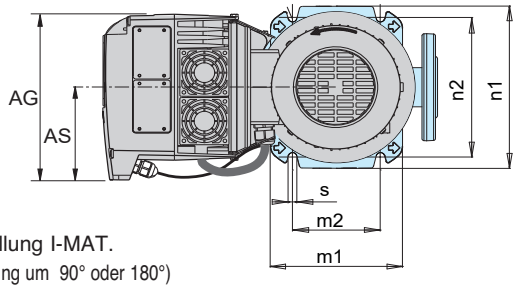

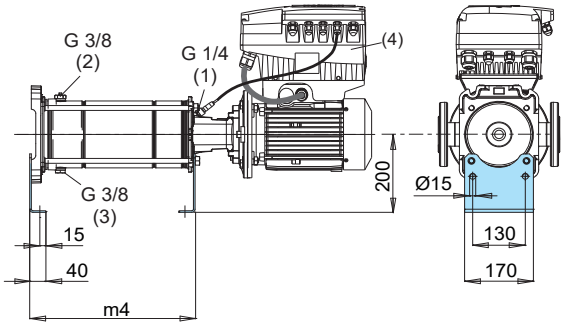

(1) Befüllung und Entlüftung
(2) Entlüftung Saugleitung
(3) Entleerung
(5) MXVEI (H) : + 3 kg
(6) Nettogewicht
(7) Druckwandler

(4) Standard-Klemmkastenstellung I-MAT.
(Andere Stellungen durch Motordrehung um 90° oder 180°)

Pumpe	Motor		mm																	(5) (6)
	kW	HP		DN	a	h1	f	n1	n2	m1	m2	s	g1	M	fM	P	AD	AG	AS	m4	kg
MXV EI 25-304 O	0,75	1	M80 V1	25	160	50	367	205	180	165	100	13	20	255	622	200	286	190	105	268	-
MXV EI 25-305 O	0,75	1	M80 V1	25	160	50	391	205	180	165	100	13	20	255	646	200	286	190	105	292	
MXV EI 25-306 O	1,1	1,5	M80 V1	25	160	50	415	205	180	165	100	13	20	255	670	200	286	190	105	316	
MXV EI 25-307 O	1,1	1,5	M80 V1	25	160	50	439	205	180	165	100	13	20	255	694	200	286	190	105	340	
MXV EI 25-308 O	1,5	2	M90 V1	25	160	50	463	205	180	165	100	13	20	255	718	200	286	190	105	364	
MXV EI 25-310 O	1,5	2	M90 V1	25	160	50	511,5	205	180	165	100	13	20	255	766,5	200	286	190	105	412,5	
MXV EI 25-312 O	2,2	3	M90 V1	25	160	50	560	205	180	165	100	13	20	295	855	200	286	210	118	461	
MXV EI 25-314 O	2,2	3	M90 V1	25	160	50	608	205	180	165	100	13	20	295	903	200	286	210	118	509	
MXV EI 32-504 O	1,1	1,5	M80 V1	32	160	50	367	205	180	165	100	13	20	255	622	200	286	190	105	267,5	
MXV EI 32-505 O	1,1	1,5	M80 V1	32	160	50	391	205	180	165	100	13	20	255	646	200	286	190	105	291,5	
MXV EI 32-506 O	1,5	2	M90 V1	32	160	50	415	205	180	165	100	13	20	255	670	200	286	190	105	315,5	
MXV EI 32-507 O	1,5	2	M90 V1	32	160	50	439	205	180	165	100	13	20	255	694	200	286	190	105	339,5	
MXV EI 32-508 O	2,2	3	M90 V1	32	160	50	463	205	180	165	100	13	20	295	758	200	286	210	118	363,5	
MXV EI 32-510 O	2,2	3	M90 V1	32	160	50	511,5	205	180	165	100	13	20	295	806,5	200	286	210	118	412	
MXV EI 32-512 O	3	4	M100 V1	32	160	50	560	205	180	165	100	13	20	311	871	250	294	210	118	460,5	
MXV EI 32-514 O	3	4	M100 V1	32	160	50	608	205	180	165	100	13	20	311	919	250	294	210	118	508,5	
MXV EI 40-904 O	1,5	2	M90 V1	40	200	80	411,5	250	215	190	130	14	30,5	255	666,5	200	286	190	105	312	
MXV EI 40-905 O	2,2	3	M90 V1	40	200	80	441,5	250	215	190	130	14	30,5	295	736,5	200	286	210	118	342	
MXV EI 40-906 O	2,2	3	M90 V1	40	200	80	471,5	250	215	190	130	14	30,5	295	766,5	200	286	210	118	372	
MXV EI 40-907 O	3	4	M100 V1	40	200	80	501,5	250	215	190	130	14	30,5	311	812,5	250	294	210	118	402	
MXV EI 40-908 O	3	4	M100 V1	40	200	80	532	250	215	190	130	14	30,5	311	843	250	294	210	118	432,5	
MXV EI 40-910 O	4	5,5	M112 V1	40	200	80	592	250	215	190	130	14	30,5	311	903	250	294	210	118	492,5	
MXV EI 40-911 O	4	5,5	M112 V1	40	200	80	622	250	215	190	130	14	30,5	311	933	250	294	210	118	522,5	
MXV EI 40-913 O	5,5	7,5	M132 V1	40	200	80	769,5	250	215	190	130	14	30,5	339	1108,5	300	321	210	118	583,5	

Abmessung und Gewicht

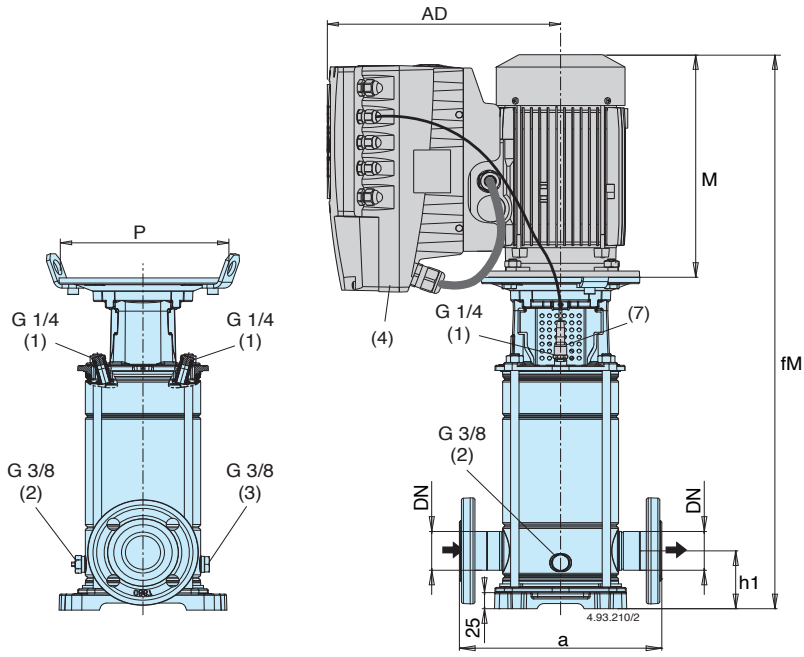

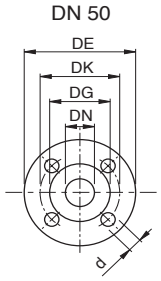

Flansche EN 1092-2 PN 25-40

DN	DE	DK	DG	Bohrung N.	Bohrung Ø
50	165	125	99	4	19

(1) Befüllung und Entlüftung
(2) Entlüftung Saugleitung
(3) Entleerung
(5) MXVEI (H) : + 3 kg
(6) Nettogewicht
(7) Druckwandler

(4) Standard-Klemmkastenstellung I-MAT.
(Andere Stellungen durch Motordrehung um 90° oder 180°)

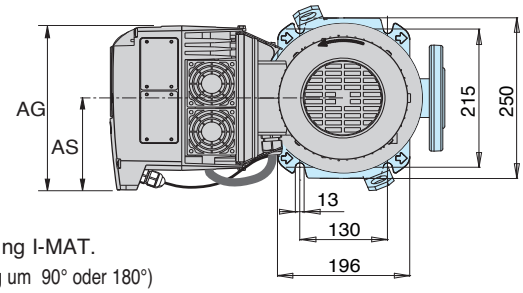

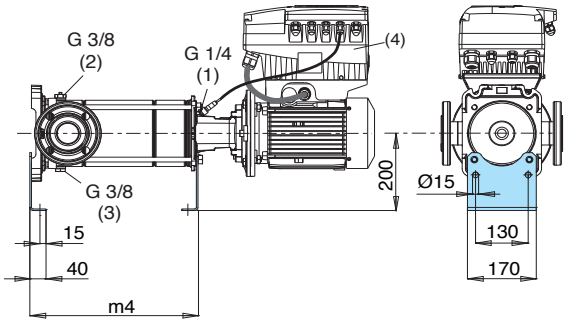

Pumpe	Motor			mm											(5) (6) kg
	kW	HP		DN	a	h1	f	M	fM	P	AD	AG	AS	m4	
MXV EI 50-1501	1,1	1,5	M80 V1	50	300	90	438	255	693	200	286	190	105	313	47,1
MXV EI 50-1502	1,5	2	M90 V1	50	300	90	438	255	693	200	286	190	105	313	47,6
MXV EI 50-1503/A	2,2	3	M90 V1	50	300	90	486	311	797	200	294	210	118	361	62,5
MXV EI 50-1504	3	4	M100 V1	50	300	90	534	311	845	250	294	210	118	409	64,9
MXV EI 50-1505	4	5,5	M112 V1	50	300	90	582	311	893	250	294	210	118	457	69,1
MXV EI 50-1506	5,5	7,5	M132 V1	50	300	90	693	339	1032	300	321	210	118	505	94,6
MXV EI 50-1507	5,5	7,5	M132 V1	50	300	90	741	339	1080	300	321	210	118	553	96,0
MXV EI 50-1508/A	5,5	7,5	M132 V1	50	300	90	789	339	1128	300	368	281	153	601	97,5
MXV EI 50-1509	7,5	10	M132 V1	50	300	90	837	339	1176	300	368	281	153	649	111,1
MXV EI 50-1510	7,5	10	M132 V1	50	300	90	885	339	1224	300	368	281	153	697	112,6
MXV EI 50-1511	9,2	12,5	M160 V1	50	300	90	963	413	1376	350	393	281	153	745	145
MXV EI 50-1512	9,2	12,5	M160 V1	50	300	90	1011	413	1424	350	393	281	153	793	146,5
MXV EI 50-1513	11	15	M160 V1	50	300	90	1059	459	1518	350	393	281	153	841	151,5
MXV EI 50-1514	11	15	M160 V1	50	300	90	1107	459	1566	350	393	281	153	889	153,0
MXV EI 50-1515	11	15	M160 V1	50	300	90	1155	459	1614	350	393	281	153	937	154,5
MXV EI 50-1516	15	20	M160 V1	50	300	90	1203	484	1687	350	471	350	190	985	202,1
MXV EI 50-1517	15	20	M160 V1	50	300	90	1251	484	1735	350	471	350	190	1033	203,6
MXV EI 50-2001	1,1	1,5	M80 V1	50	300	90	438	255	693	200	286	190	105	313	47,1
MXV EI 50-2002	2,2	3	M90 V1	50	300	90	438	295	733	200	286	210	118	313	53,0
MXV EI 50-2003	3	4	M100 V1	50	300	90	486	311	797	250	294	210	118	361	63,4
MXV EI 50-2004	4	5,5	M112 V1	50	300	90	534	311	845	250	294	210	118	409	67,6
MXV EI 50-2005	5,5	7,5	M132 V1	50	300	90	645	339	984	300	321	210	118	457	93,1
MXV EI 50-2006	7,5	10	M132 V1	50	300	90	693	339	1032	300	368	281	153	505	106,8
MXV EI 50-2007	7,5	10	M132 V1	50	300	90	741	339	1080	300	368	281	153	553	108,2
MXV EI 50-2008	9,2	12,5	M160 V1	50	300	90	819	413	1232	350	393	281	153	601	140,7
MXV EI 50-2009	9,2	12,5	M160 V1	50	300	90	867	413	1280	350	393	281	153	649	142,1
MXV EI 50-2010	11	15	M160 V1	50	300	90	915	459	1374	350	393	281	153	697	147,2
MXV EI 50-2011	11	15	M160 V1	50	300	90	963	459	1422	350	393	281	153	745	148,6
MXV EI 50-2012	15	20	M160 V1	50	300	90	1011	484	1495	350	471	350	190	793	196,3
MXV EI 50-2013	15	20	M160 V1	50	300	90	1059	484	1543	350	471	350	190	841	197,7
MXV EI 50-2014	15	20	M160 V1	50	300	90	1107	484	1591	350	471	350	190	889	199,2
MXV EI 50-2015	15	20	M160 V1	50	300	90	1155	484	1639	350	471	350	190	937	200,7
MXV EI 50-2016	18,5	25	M160 V1	50	300	90	1203	538	1741	350	491	350	190	985	222,1

Abmessung und Gewicht

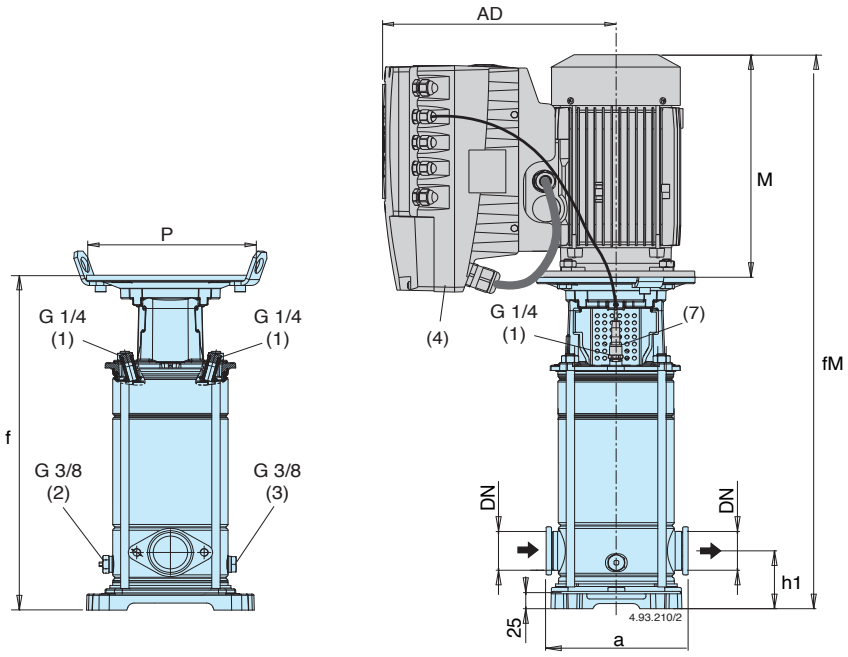

Oval Gegenflansche

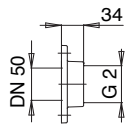

Oval Flansch

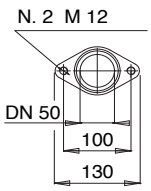

(1) Befüllung und Entlüftung
(2) Entlüftung Saugleitung
(3) Entleerung
(5) MXVEI (H) : + 3 kg
(6) Nettogewicht
(7) Druckwandler

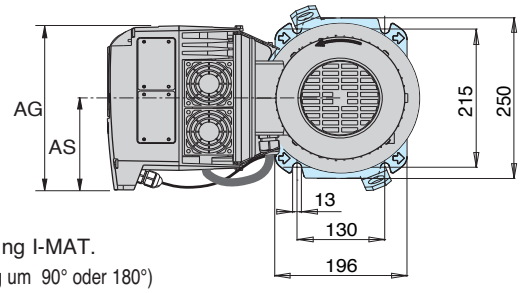

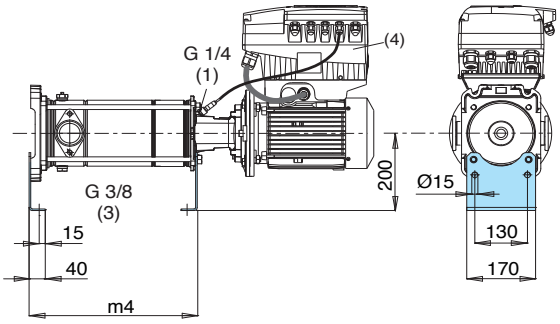

(4) Standard-Klemmkastenstellung I-MAT.
(Andere Stellungen durch Motordrehung um 90° oder 180°)

Pumpe	Motor			mm											(5) (6) kg
	kW	HP		DN	a	h1	f	M	fM	P	AD	AG	AS	m4	
MXV EI 50-1501 O	1,1	1,5	M80 V1	50	200	90	438	255	693	200	286	190	105	313	44,3
MXV EI 50-1502 O	1,5	2	M90 V1	50	200	90	438	255	693	200	286	190	105	313	44,8
MXV EI 50-1503/A O	2,2	3	M90 V1	50	200	90	486	311	797	200	294	210	118	361	59,7
MXV EI 50-1504 O	3	4	M100 V1	50	200	90	534	311	845	250	294	210	118	409	62,1
MXV EI 50-1505 O	4	5,5	M112 V1	50	200	90	582	311	893	250	294	210	118	457	66,3
MXV EI 50-1506 O	5,5	7,5	M132 V1	50	200	90	693	339	1032	300	321	210	118	505	91,8
MXV EI 50-1507 O	5,5	7,5	M132 V1	50	200	90	741	339	1080	300	321	210	118	553	93,2
MXV EI 50-1508/A O	5,5	7,5	M132 V1	50	200	90	789	339	1128	300	368	281	153	601	95,2
MXV EI 50-1509 O	7,5	10	M132 V1	50	200	90	837	339	1176	300	368	281	153	649	108,3
MXV EI 50-1510 O	7,5	10	M132 V1	50	200	90	885	339	1224	300	368	281	153	697	109,8
MXV EI 50-2001 O	1,1	1,5	M80 V1	50	200	90	438	255	693	200	286	190	105	313	44,3
MXV EI 50-2002 O	2,2	3	M90 V1	50	200	90	438	295	733	200	286	210	118	313	50,2
MXV EI 50-2003 O	3	4	M100 V1	50	200	90	486	311	797	250	294	210	118	361	60,7
MXV EI 50-2004 O	4	5,5	M112 V1	50	200	90	534	311	845	250	294	210	118	409	64,8
MXV EI 50-2005 O	5,5	7,5	M132 V1	50	200	90	645	339	984	300	321	210	118	457	90,3
MXV EI 50-2006 O	7,5	10	M132 V1	50	200	90	693	339	1032	300	368	281	153	505	104,0
MXV EI 50-2007 O	7,5	10	M132 V1	50	200	90	741	339	1080	300	368	281	153	553	105,4
MXV EI 50-2008 O	9,2	12,5	M160 V1	50	200	90	819	413	1232	350	393	281	153	601	137,9
MXV EI 50-2009 O	9,2	12,5	M160 V1	50	200	90	867	413	1280	350	393	281	153	649	139,3
MXV EI 50-2010 O	11	15	M160 V1	50	200	90	915	459	1374	350	393	281	153	697	144,4

Abmessung und Gewicht

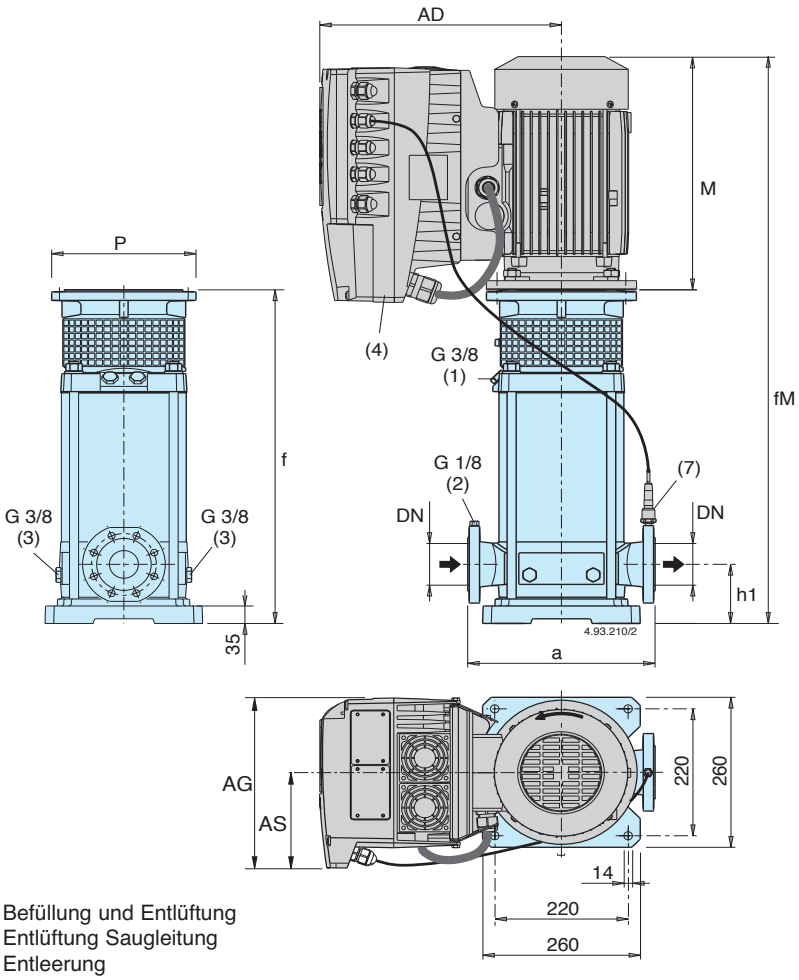

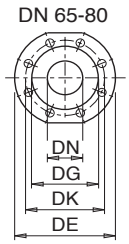

Flansche EN 1092-2 PN 25 - 40

DN	DE	DK	DG	Bohrung N.	Bohrung Ø
65	185	145	118	8	19
80	200	160	132	8	19

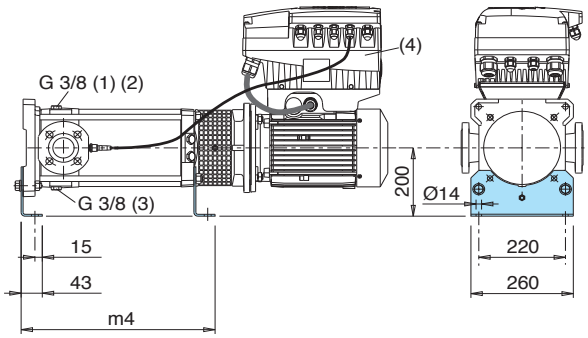

(1) Befüllung und Entlüftung
(2) Entlüftung Saugleitung
(3) Entleerung

(4) Standard-Klemmkastenstellung I-MAT.
(Andere Stellungen durch Motordrehung um 90° oder 180°)

(5) MXV EI (L) : + 3 kg,
MXV EI (H) : + 3 kg

(6) Nettogewicht

(7) Druckwandler

Pumpe	Motor			mm											MXV EI (5) kg (6)
	kW	HP		DN	a	h1	f	M	fM	P	AD	AG	AS	m4	
MXV EI 65-3202/D	4	5,5	M112 V1	65	320	105	407	311	718	250	294	210	118	334	80,8
MXV EI 65-3203/C	5,5	7,5	M132 V1	65	320	105	473	339	812	300	321	210	118	380	101,3
MXV EI 65-3204/C	7,5	10	M132 V1	65	320	105	519	339	858	300	368	281	153	426	115,5
MXV EI 65-3205/D	11	15	M160 V1	65	320	105	595	459	1054	350	393	281	153	472	152,8
MXV EI 65-3206/D	11	15	M160 V1	65	320	105	641	459	1100	350	393	281	153	518	154,8
MXV EI 65-3207/D	15	20	M160 V1	65	320	105	687	484	1171	350	471	350	190	564	203
MXV EI 65-3208/D	15	20	M160 V1	65	320	105	733	484	1217	350	471	350	190	610	205
MXV EI 65-3209/E	18,5	25	M160 V1	65	320	105	779	538	1317	350	491	350	190	656	227
MXV EI 65-3210/E	18,5	25	M160 V1	65	320	105	825	538	1363	350	491	350	190	702	229
MXV EI 65-3212/D	22	30	M180 V1	65	320	105	917	538	1455	350	491	350	190	794	239
MXV EI 80-4801/D	4	5,5	M112 V1	80	320	105	411	311	722	250	294	210	118	338	80,8
MXV EI 80-4802/C	5,5	7,5	M132 V1	80	320	105	466	339	805	300	321	210	118	373	101,3
MXV EI 80-4803/C	7,5	10	M132 V1	80	320	105	527	339	866	300	368	281	153	434	116,5
MXV EI 80-4804/D	11	15	M160 V1	80	320	105	618	459	1077	350	393	281	153	495	154,8
MXV EI 80-4805/D	15	20	M160 V1	80	320	105	680	484	1164	350	471	350	190	557	203
MXV EI 80-4806/D	15	20	M160 V1	80	320	105	741	484	1225	350	471	350	190	618	206
MXV EI 80-4807/E	18,5	25	M160 V1	80	320	105	802	538	1340	350	491	350	190	679	229
MXV EI 80-4808/D	22	30	M180 V1	80	320	105	864	538	1402	350	491	350	190	741	238

Abmessung und Gewicht

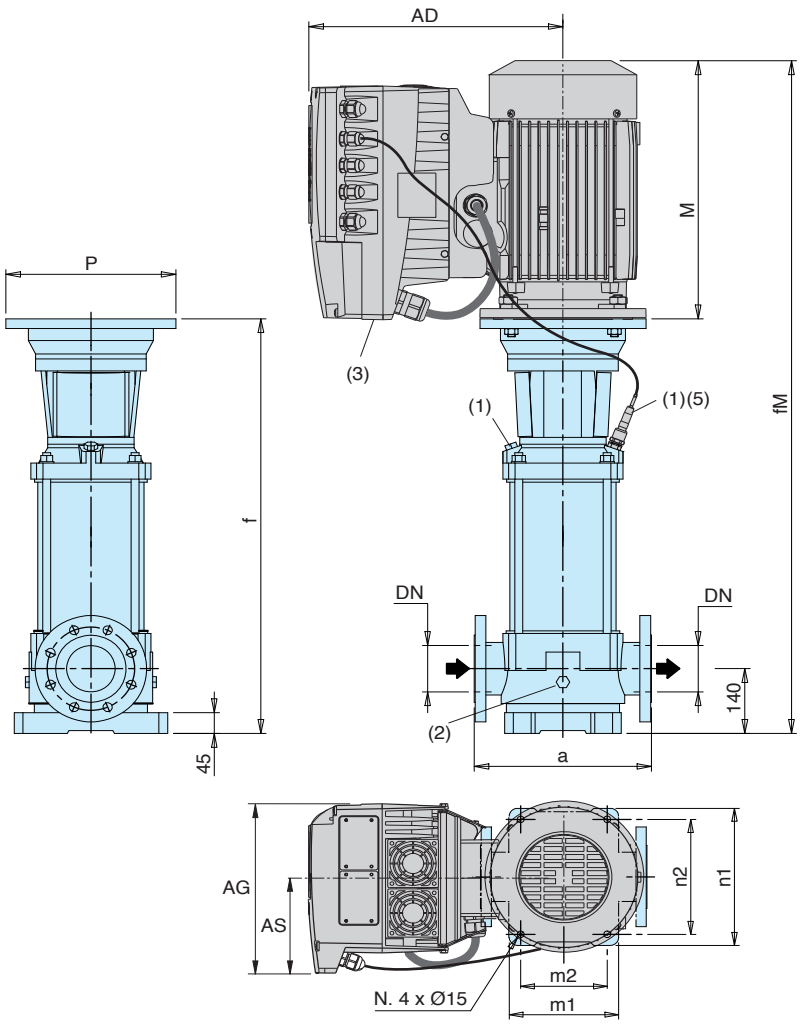

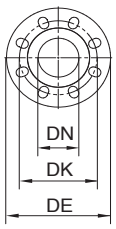

Flansche EN 1092-2 PN 25 - 40

DN	PN	DE	DK	Bohrung	
				N.	Ø
100	16	230	180	8	19
100	25	225	190	8	23

(1) Befüllung und Entlüftung
(2) Entleerung
(3) Standard-Klemmkastenstellung I-MAT.
(Andere Stellungen durch Motordrehung um 90° oder 180°)
(4) Nettogewicht
(5) Druckwandler

Pumpe	Motor				mm												MXV EI
	kW	HP	PN	Size	a	f	n1	n2	m1	m2	M	fm	P	AD	AG	AS	kg (4)
MXV EI 100-6501	5,5	7,5	16	M132 V1	365	737	316	265	240	190	339	1076	300	321	210	118	131,3
MXV EI 100-6502-2R	7,5	10	16	M132 V1	365	829	316	265	240	190	339	1168	300	368	281	153	142,6
MXV EI 100-6502	11	15	16	M160 V1	365	849	316	265	240	190	459	1308	350	393	281	153	179,3
MXV EI 100-6503-2R	15	20	16	M160 V1	365	941	316	265	240	190	484	1425	350	471	350	190	230
MXV EI 100-6503/A	18,5	25	16	M160 V1	365	941	316	265	240	190	538	1479	350	491	350	190	250
MXV EI 100-6504-2R/A	18,5	25	16	M160 V1	365	1033	316	265	240	190	538	1571	350	4-1	350	190	254,5
MXV EI 100-6504	22	30	16	M180 V1	365	1033	316	265	240	190	538	1571	350	491	350	190	262
MXV EI 100-9001-1R	5,5	7,5	16	M132 V1	380	737	341	280	260	199	339	1076	300	321	210	118	132,8
MXV EI 100-9001	7,5	10	16	M132 V1	380	737	341	280	260	199	339	1076	300	368	281	153	139,6
MXV EI 100-9002-2R	11	15	16	M160 V1	380	849	341	280	260	199	459	1308	350	393	281	153	179,8
MXV EI 100-9002	15	20	16	M160 V1	380	849	341	280	260	199	484	1333	350	471	350	190	226
MXV EI 100-9003-2R/A	18,5	25	16	M160 V1	380	941	341	280	260	199	538	1479	350	491	350	190	250
MXV EI 100-9003	22	30	16	M180 V1	380	941	341	280	260	199	538	1479	350	491	350	190	257

Konstruktionsmerkmale

Lange Lebensdauer mit Standardmotor

Pumpe mit Axiallager zur Verwendung jedes Normmotors in Bauform IM V1 (mit Halteösen für senkrechte Montage) nach DIN IEC 34 Teil 7. Fabrikat nach unserer Wahl oder nach Kundenwunsch. Der Motor braucht weder die Pumpenwelle in Position zu halten, noch zusätzliche Axialbelastungen auszugleichen.

Einfache Montage des Motors

Mit der einteiligen Hülsenkupplung, hat die Pumpeneinheit einen in sich geschlossenen Aufbau und kann deshalb problemlos auch ohne Motor geliefert werden. Keine Gefahr von Transportschäden aufgrund axialer oder radialer Verschiebungen.
Der Motor wird auf die Kupplung aufgesteckt und am Flansch befestigt, ohne daß eine Positionierung der Hydraulikeinheit notwendig ist.

Austauschbare Gleitringdichtung

Einfacher Austausch der Gleitringdichtung ohne Demontage des Motors (für MXV 50-15, MXV 25,32,40,50,100 mit einer Motorleistung über 4 KW)

MXV 25,32,40,50

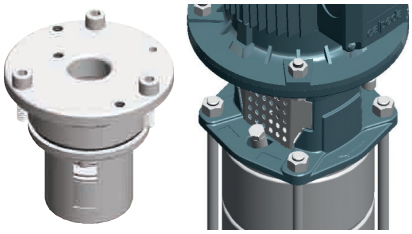

Hohe Sicherheit

Einteiliger Kupplungsschutz, der nicht ohne Werkzeuge entfernt werden kann (DIN 24295). Außenverkleidung der Antriebslaterne nach DIN 31001. Diese Ausführung bietet zusätzliche Sicherheit gegen zufälliges Verschieben oder Berührungen der Kupplung.

Kostengünstige Installation

Die vertikale Bauweise mit reduzierter Bauhöhe erlaubt die Installation auf engstem Raum.
Durch die Inline-Ausführung kann die Pumpe direkt in die Rohrleitung eingebaut und die Anlagenkonstruktion stark vereinfacht werden.
Demontage, Inspektion oder Reinigung der Innenteile ist ohne Abnahme der Rohrleitungen möglich.

Robust und zuverlässig

Druckstufe PN 25 für alle Baugrößen.
Die Inline-Bauweise mit gegenüberliegenden Anschlußstutzen kann Rohrleitungskräfte besser auffangen, ohne die Ausrichtung zwischen festen und beweglichen Teilen zu beeinträchtigen. Dies reduziert auch den Dichtungsverschleiß.
Die massive Antriebslaterne bringt eine sichere Verbindung mit dem Motor.
Die besondere Form des Dichtungsdeckels verhindert die Bildung von Lufteinschlüssen an der Gleitringdichtung.

Geräuscharm

Der äußere Wassermantel um die Stufen und der dickwandige Pumpenmantel dämpfen die Strömungsgeräusche wirksam ab.
Geräuscharmer Standardmotor.

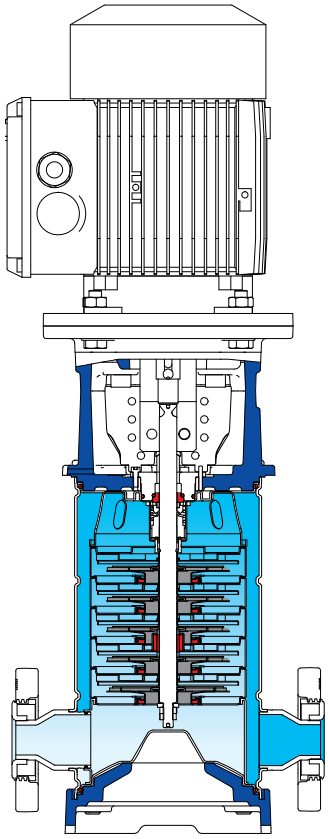

MXV 25, 32, 40, 50

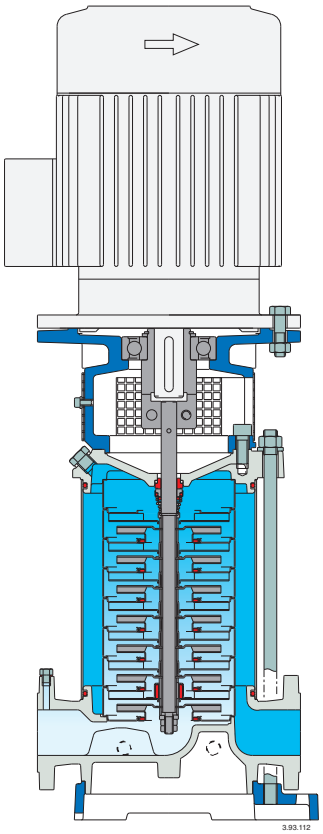

MXV 65, 80

MXVL AISI 316L

Vertikale, mehrstufige Inline-Pumpen

Die Pumpen der Baureihen MXVL erfüllen die EU-Richtlinie 547/2012.

Ausführung

Vertikale, mehrstufige Pumpe mit Saug- und Druckstutzen gleicher Nennweite, gegenüberliegend auf der selben Achse angeordnet (Inline Ausführung). Korrosionsfeste und mediumgeschmierte Gleitlager.
Austausch der Gleitringdichtung ohne Demontage des Motors möglich (für MMXVL 25, 32, 40, 50, 100 mit einer Motorleistung über 4 kW).
Die Pumpe mit Axiallager und Hülsenkupplung kann mit jedem Normmotor in Bauform IM V1 verbunden werden.

Pumpen mit Frequenzregelung (auf Anfrage)

Einsatzgebiete

Zur Wasserversorgung. Für reine Flüssigkeiten, nicht explosiv und ohne abrasive, feste oder langfaserige Bestandteile (Anpassung der Dichtungswerkstoffe auf Anfrage).
Universalpumpe für den häuslichen oder industriellen Einsatz, für Druckerhöhungsanlagen, Hochdruckreinigung, Bewässerung, Landwirtschaft und Sportanlagenberegnung.

Einsatzbedingungen

Mediumstemperatur von -15 ˚C bis +110 °C (bis 120 °C für MXVL 25, 32, 40, 50).
Raumtemperatur bis 40 °C.
Maximaler Pumpenenddruck: 25 bar (16 bar für Pumpen mit Ovalflansch).

Motor

Standard: Induktionsmotor, 50 Hz (n = 2900 1/min).
Motor geeignet für den Betrieb mit Frequenzumrichter
Effizienzklasse IE3 für Drehstrommotoren.
Bauform IM V1 (IEC 34-7), Isolationsklasse F
Schutzart IP 55
Dreiphasig, Nennspannung: bis 3 kW 230/400 V (IEC 38);
ab 4 kW 400/690 V (IEC 38).

MXVL 25, 32, 40, 50

Alle mit der Flüssigkeit in Berührung kommenden Teile einschließlich oberer und unterer Deckel sind aus Chrom-Nickel-Stahl AISI 316L.

Werkstoffe (Naßteile)

Teile-Benennung	Werkstoffe
Flansch Pumpenmantel Sauggehäuse Druckgehäuse Stufengehäuse Laufrad Unterer Deckel Oberer Deckel Abstandshülse	Chrom-Nickel-Stahl 1.4404 EN 10088 (AISI 316L)
Pumpenwelle Verschlußschraube	Chrom-Nickel-Stahl 1.4404 EN 10088 (AISI 316L)
Lagerhülse / Gleitlager im Stufengehäuse	Korrosionsbeständiges Hartmetall / Keramik
Gleitringdichtung DIN 24960 - KU	Wolframkarbid – Kohle – EPDM
Spaltdichtring	PPS (PTFE für MXVL 40)
Gehäusedichtungen	EPDM

Drehrichtung: im Uhrzeigersinn, vom Motor aus gesehen.

Varianten (bei Bestellung anzugeben)

Pumpe mit Flanschstutzen (**F**).
Pumpe mit Ovalflansch Anschlüssen (**O**) (für MXVL 25, 32, 40, 50) (**O**).
Pumpe ohne Motor. Pumpe mit Motor.
Fabrikat nach unserer Wahl.

Andere Varianten (auf Anfrage)

Mit Gegenflanschen aus Chrom-Nickel-Stahl.
Gehäusedichtungen aus FPM. Andere Gleitringdichtung.
Motorfabrikat nach Kundenwunsch (soweit verfügbar).
Einphasiger Wechselstrommotor 230 V bis 2,2 kW.
Pumpe mit Stützfüßen für horizontale Aufstellung (H1 oder H2).
Andere Spannungen. Frequenz 60 Hz.

MXVL 65, 80, 100

Die medienberührten Teile, Pumpengehäuse und oberer Deckel sind aus Chrom-Nickel-Stahl AISI 316L.

Werkstoffe (Naßteile)

Teile-Benennung	Werkstoffe
Pumpengehäuse Oberer Deckel	Chrom-Nickel-Stahl 1.4404 EN 10088 (AISI 316L)
Pumpenmantel Stufengehäuse Laufrad Abstandshülse	Chrom-Nickel-Stahl 1.4404 EN 10088 (AISI 316L)
Pumpenwelle Verschlußschraube	Cr-Ni-Stahl AISI 316L (AISI 329 für MXVL 100) Cr-Ni-Stahl 1.4404 EN 10088 (AISI 316L)
Lagerhülse / Gleitlager im Stufengehäuse	KKorrosionsbeständiges Hartmetall / Keramik (Korrosionsfest-rostfreies für MXVL 100)
Gleitringdichtung DIN 24960 - KU	Wolframkarbid – Kohle – EPDM
Spaltdichtring	PTFE
Gehäusedichtungen	NBR (EPDM für MXVL 100)

Drehrichtung: im Gegenuhrzeigersinn, vom Motor aus gesehen.
(**im Uhrzeigersinn**, vom Motor aus gesehen für MXVL 100)

Varianten (bei Bestellung anzugeben)

Pumpe ohne Motor.
Pumpe mit Motor. Fabrikat nach unserer Wahl.

Andere Varianten (auf Anfrage)

Gehäusedichtungen aus FPM.
Andere Gleitringdichtung.
Motorfabrikat nach Kundenwunsch (soweit verfügbar).
Andere Spannungen. Frequenz 60 Hz.
Pumpe mit Stützfüßen für horizontale Aufstellung (H1 oder H2, nicht möglich für MXVL 100).
Stützfüße für horizontale Aufstellung als Zubehör.
Gegenflansche, glatt, zum Schweißen, PN 25 (aus Stahl).

Kennfeld

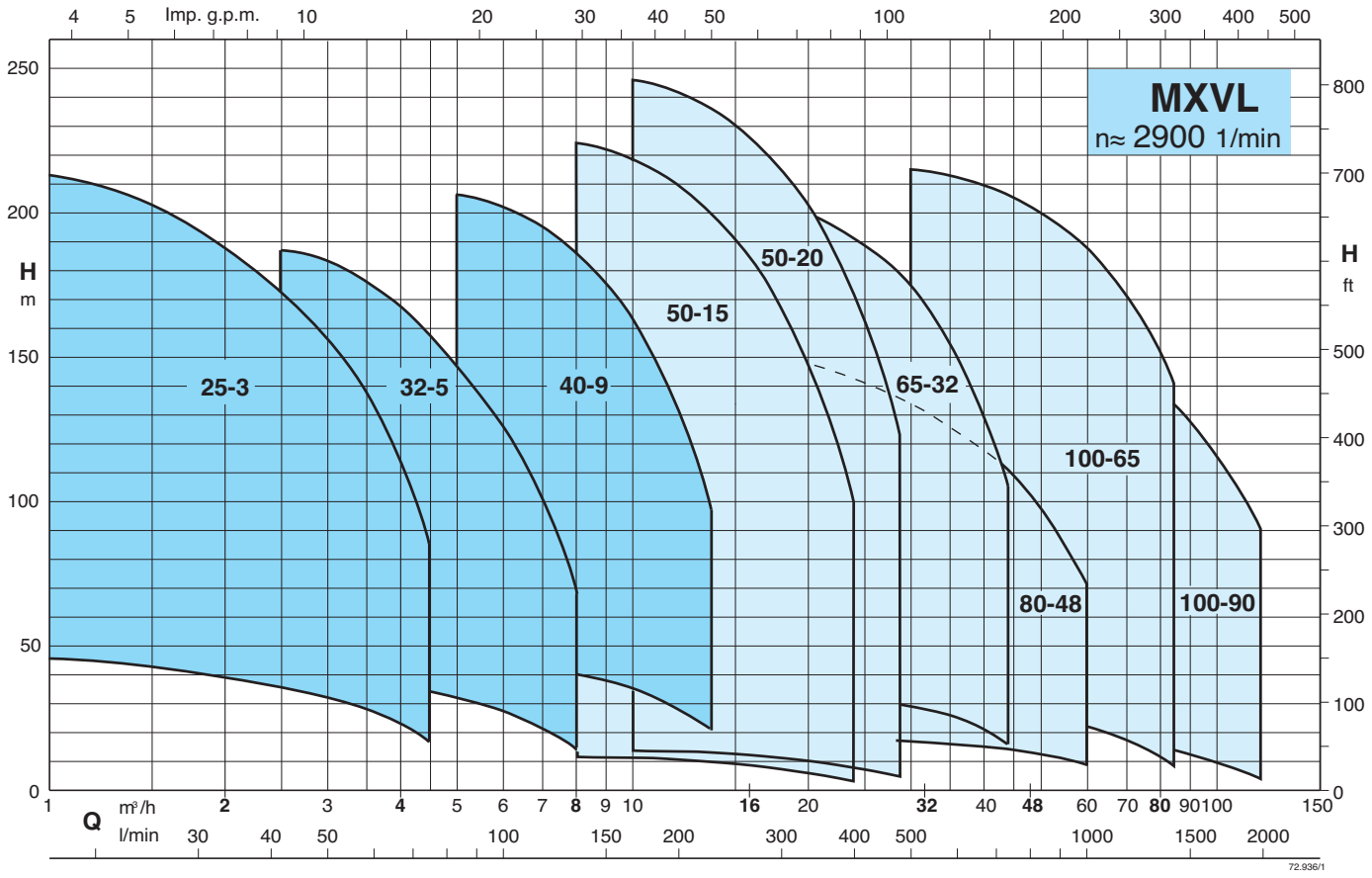

Abmessungen und Leistungsdaten wie bei Version MXV in AISI 304